BRUGSVEJLEDNING

Maxi Sky 2

001-15698-DK Rev. 15 • 02/2023

EMPOWERING MOVEMENT

ADVARSEL

For at undgå skader, skal denne Brugsvejledning og de medfølgende dokumenter altid gennemlæses, før produktet tages i brug.

Læs denne brugsvejledning grundigt

Designpolitik og ophavsret
® og ™ er varemærker, der tilhører Arjo-koncernen.
© Arjo 2023.
Da vores politik løbende udvikles, forbeholder vi os ret til at ændre design uden forudgående varsel.
Indholdet i denne publikation må ikke kopieres hverken til fulde eller delvist uden tilladelse fra Arjo.

Indholdsfortegnelse

Forord *5*
Tak fordi du valgte at købe udstyr fra Arjo **5**
Læs denne vejledning omhyggeligt! **5**
Service og support **5**
Producentoplysninger **5**
Advarselssymboler i denne vejledning **5**
Sikkerhedsinstruktioner *6*
Tilsigtet anvendelse **6**
Levetid **6**
Vigtige sikkerhedsinstruktioner **6**
Generelle anvisninger **7**
Sikker arbejdsbelastning (SWL) *7*
Sikkerhedsregler for batteri og batterioplader *7*
Forebyggelse af elektrisk stød *7*
Forebyggelse af brand og eksplosion *7*
Sikkerhedspraksis for mennesker og miljø **7**
Produktbeskrivelse *8*
Maxi Sky 2 ..... ***8***
Labels og symboler *10*
Håndbetjeningsenhed **11**
Kabelforbundne håndbetjeninger *11*
Infrarød håndbetjening *11*
Betjeningspanel **12**
Displaysymboler **13**
Opladningssystem **14**
Ladestationssystem (C-Stat) *14*
KWIKtrak™ ECS-opladningssystem (Enhanced Charging System) *14*
WCS-opladningssystem (Wall Charging System) *14*
Klargøring *15*
Kontrol af pakkens indhold **15**
Første opstart **15**
Indstilling af dato/klokkeslæt *15*
Forholdsregler, der skal træffes inden første ibrugtagning **16**
Forholdsregler, der skal træffes hver gang, inden udstyret bruges **16**
Tilpasning *17*
Skift til tilpasningstilstand **17**
Programmerbare parametre **17**
Betjening af loftlifte i Maxi Sky 2-serien *18*
Kontrolknapper og funktioner **18**
Dvaletilstand *18*
Bevægelsesstyreenheder *18*
Retur til opladning (RTO) / Retur til start (RTS) *18*
Brugsovervågning *19*
Visning af brugsdata *19*
Nødsænkningsmekanisme *20*
Nødbremse *20*
Batterioplysninger **21**
Opladning af batterier **21**
Fastgørelse/fjernelse af afstandsbøjle og vægt **24**
Montering/fjernelse af afstandsbøjle og vægt (kun loftlift model Basic) **27**
Anvendelse af Clip Sling *28*
Kompatibilitet af Clip Sling **28**
Valg af sejl **28**
Afstandsbøjlekompatibilitet **29**
Monteringspunkter **29**
Fastgøring af sejl til DPS **30**

Afmontering af sejl fra DPS **30**
Betjening af DPS og PDPS **31**
Forflytning af plejemodtager ved hjælp af Clip Slings **31**
Forflytning af plejemodtager fra siddende stilling *31*
Forflytning af plejemodtager fra rygleje *33*
Anvendelse af løkkesejl ***35***
Kompatibilitet af løkkesejl **35**
Valg af sejl **36**
Afstandsbøjlekompatibilitet **37**
Montering af sejlet på afstandsbøjlen **38**
Afmontering af sejl fra afstandsbøjlen **38**
Forflytning af plejemodtager ved hjælp af løkkesejl **39**
Plejemodtagers stilling **39**
Monteringspunkter *40*
Forflytning af plejemodtager fra siddende stilling *41*
Forflytning af plejemodtager fra rygleje *43*
Lejringsskift *45*
Gangtræning *47*
Forflytning af plejemodtager i rygleje *48*
Løft og forflytning af plejemodtager med rembåren *49*
Understøttelse af ekstremiteter *49*
Anvendelsesområder for båre ***51***
Afstandsbøjlekompatibilitet **51**
Brug af tilbehør ***52***
Rumvurdering **52**
***KWIKtrak*™-tilbehør** **52**
Sådan benyttes X-Y-skinnesystemet *53*
Sådan benyttes porten *53*
Sådan benyttes skiftesporet *54*
Sådan benyttes tilbehøret Turntable *55*
Sådan benyttes PPP *55*
Pleje og vedligeholdelse ***56***
Rengøring **56**
Rengøring af liften og tilbehøret *56*
Desinfektion **57**
Desinfektionsmidler til lift og tilbehør *57*
Desinfektionsmidler til tilbehør *58*
Håndtering, transport og opbevaring *59*
Udskiftning af batterier *59*
Årligt eftersyn *59*
Eftersyn af strop *59*
Servicekrav *59*
Skema over forebyggende vedligeholdelse *59*
Eftersyn af lift *60*
Eftersyn af tilbehør *61*
Eftersyn af skinner *61*
Fejlfinding ***62***
Tekniske specifikationer ***65***
Overordnede dimensioner **65**
Maxi Sky 2 ..... *65*
Afstandsbøjler til løkkesejl (kun loftlift model Basic) *65*
Vægt *66*
Afstandsbøjler til løkkesejl (ikke til loftlift model Basic) *66*
Dynamiske positioneringsafstandsbøjler *67*
Båre **68**
Maxi Sky 2 Transportable **68**
Destinationsmoduler **68**
Tekniske data **69**
Godkendelser og liste over standarder **70**
Sikker bortskaffelse af et udtjent produkt **70**
Elektromagnetisk overensstemmelse **70**
Elektromagnetiske emissioner **71**
Elektromagnetisk immunitet **72**

Forord

Tak fordi du valgte at købe udstyr fra Arjo

Din Arjo Maxi Sky® 2 er en del af en række kvalitetsloftlifte, der er designet specielt til din sundhedsplejeinstitution.

Vi bestræber os på at opfylde vores kunders behov og levere de bedst mulige produkter samt træning, der sikrer, at personalet får mest muligt ud af alle Arjos produkter.

Kontakt os, hvis du har spørgsmål til anvendelse eller vedligeholdelse af dit Arjo-produkt.

Læs denne vejledning omhyggeligt!

Oplysningerne i denne vejledning er vigtige for korrekt betjening og vedligeholdelse af *Maxi Sky* 2. Oplysningerne vil hjælpe til at beskytte dit produkt og sikre, at hjælpemidlet fungerer til din fulde tilfredshed.

Løft og forflytning af en person udgør altid en potentiel risiko. Visse af oplysningerne i denne vejledning er vigtige af hensyn til alles sikkerhed og skal læses og forstås, for at forebygge personskader.

ADVARSEL: Arjo anbefaler og advarer på det kraftigste om, at der kun må benyttes reservedele angivet af **Arjo** til produkter og andet udstyr leveret af **Arjo**. Anvendelse af uautoriserede dele kan medføres skader.

ADVARSEL: Uautoriserede ændringer af udstyr fra **Arjo** kan påvirke sikkerheden. **Arjo** kan ikke drages til ansvar for nogen ulykke, hændelse eller manglende ydelse, der opstår som følge af uautoriserede ændringer af dets produkter.

Hvis der indtræffer en alvorlig hændelse i forbindelse med denne enhed, som påvirker brugeren eller plejemodtageren, så bør brugeren eller plejemodtageren rapportere den alvorlige hændelse til producenten af enheden eller forhandleren. I EU bør brugere også indberette den alvorlige hændelse til den kompetente myndighed i den medlemsstat, hvor de befinder sig.

Service og support

Rutinemæssige serviceeftersyn af din *Maxi Sky* 2 skal udføres af kvalificeret servicepersonale. Dette vil sikre, at produktet kan bruges sikkert, og at det fungerer korrekt. Se afsnittet ”Rengøring af liften” i denne vejledning.

Kontakt din lokale Arjo-repræsentant, hvis du har brug for flere oplysninger, ønsker at indberette en uventet hændelse eller bemærker ændringer i din lifts ydeevne, eller hvis du har brug for hjælp til indstilling, anvendelse eller vedligeholdelse af din *Maxi Sky* 2. Din lokale repræsentant kan tilbyde et omfattende support- og serviceprogram med henblik på at maksimere produktets sikkerhed, pålidelighed og værdi på lang sigt.

Yderligere kopier af denne vejledning kan bestilles hos din lokale Arjo-repræsentant. Ved bestilling opgives *brugsvejledningen*, produktnummer 001-15698.

Producentoplysninger

Dette produkt er fremstillet af:
ArjoHuntleigh AB
Hans Michelsensgatan 10
211 20 Malmö
SVERIGE

☎ : +46 (0) 10-335 45 00
🖷 : +46 (0) 413-138 76
🌍 : www.arjo.com

Advarselssymboler i denne vejledning

ADVARSEL:

Betyder: Forsømmes det at forstå og følge disse anvisninger, kan det medføre, at du eller andre kommer til skade.

FORSIGTIG:

Betyder: Undlades det at følge disse anvisninger, kan det forårsage beskadigelse af produktet.

BEMÆRK:

Betyder: Dette er vigtige oplysninger vedrørende den korrekte anvendelse af hjælpemidlet.

Sikkerhedsinstruktioner

Tilsigtet anvendelse

Maxi Sky® 2-serien af loftlifte er konstrueret til at hjælpe plejepersonale på hospitaler, på plejehjem, ved langvarig pleje og i hjemmeplejemiljøer, herunder private hjem. Denne enhed er designet til at løfte bevægelseshæmmede plejemodtagere med følgende formål:

- Forflytninger til eller fra tilstødende placeringer, såsom stol, kørestol, seng, toilet, gulv eller båre
- Understøttelse af plejemodtager ved rehabiliteringstræning
- Hjælp til plejemodtagere i forbindelse med opgaver som toiletbesøg og lejringsskift i sengen.

Løft og/eller forflytning af plejemodtageren skal udføres af passende uddannet plejepersonale i overensstemmelse med instruktionerne i denne vejledning.

ADVARSEL: Produktet er ikke beregnet til at blive betjent af plejemodtageren. I det usandsynlige tilfælde, at der skulle opstå fejl, kan plejemodtager sidde fast i enheden.

ADVARSEL: *Maxi Sky* 2 må kun anvendes til de ovennævnte formål. Den skal monteres af Arjo-autoriseret personale og i henhold til lokale bestemmelser og de generelle retningslinjer fra Arjo. Liften må ikke bruges til noget andet formål. Det kan medføre alvorlige personskader.

Levetid

Loftlifte i *Maxi Sky* 2-serien er konstrueret til at blive anvendt med en bærestang og afprøvet til en driftslevetid på 10 år eller 20.000 cyklusser (med en belastning på højst 272 kg/600 lb), alt efter hvad der indtræffer først.

Der er krav om forebyggende service som angivet i afsnittet ”Pleje og vedligeholdelse”.

Følgende tabel viser det tilsvarende antal år i forhold til cyklusser pr. dag. En cyklus defineres som forflytning med en belastning på 272 kg (600 lb), der omfatter et løft på 60 cm (24"), en vandret bevægelse og en sænkning på 60 cm (24").

Gennemsnitlige cyklusser pr. dag	år (20.000 forflytninger)
5.5	10
8	7
10	5.5

ADVARSEL: Fabrikanten kan ikke garantere fuld sikkerhed for en lift eller tilbehør, hvor driftslevetiden er overskredet. Slid kan medføre brud på dele af produktet og forårsage, at en plejemodtager tabes.

Den forventede levetid for andre forbrugsartikler som f.eks. batterier, sikringer, sejl, stropper og snore afhænger af vedligeholdelse og brug af det pågældende produkt. Forbrugsvarer skal serviceres i overensstemmelse med *brugsvejledningen* samt ”Skema over forebyggende vedligeholdelse”.

Vigtige sikkerhedsinstruktioner

ADVARSEL: Arjo advarer om risikoen for kvælning i forbindelse med løfteremmen, håndbetjeningskablet, tilbehørskablet eller nødstopsnoren og råder til, at der tages særlige forholdsregler for at undgå dette.

BEMÆRK: Arjo-lifte er specialkonstruerede til KWIKtrak™-loftskinnesystemerne, Arjo-sejl og tilbehør. De kan også være kompatible med andre skinnesystemer, der er nærmere angivet i bilag 001-14250.

FORSIGTIG: Hold alle liftens komponenter rene og tørre. Udfør alle elektriske og mekaniske sikkerhedseftersyn som angivet i afsnittet ”Rengøring af liften” for at undgå fejl på enheden.

Opbevar denne vejledning sammen med liften, og læs den efter behov. Sørg for, at alle brugere regelmæssigt trænes i anvendelsen af hjælpemidlet som beskrevet i denne vejledning.

FORSIGTIG: Pas på ikke at tabe hverken liften eller batterierne, da dette kan forårsage indvendige skader. Hvis der er mistanke om, at liften er beskadiget, skal den lokale Arjo-repræsentant kontaktes.

Alle betjeningshåndtag og sikkerhedsfunktioner må kun bruges som beskrevet i denne vejledning. Undgå at bruge magt til at betjene et betjeningshåndtag eller en knap på liften.

Generelle anvisninger

Sikker arbejdsbelastning (SWL)

Loftlifte i *Maxi Sky* 2-serien er konstrueret til en maksimal løftekapacitet på 272 kg (600 lb).

SWL kan sænkes til 200 kg (440 lb) eller 120 kg (265 lb) for at tilpasses til skinnesystemer med lavere kapacitet.

ADVARSEL: ***Maxi Sky* 2** er beregnet til brug med plejemodtagere, hvis vægt ligger inden for den angivne sikre arbejdsbelastning. Gør ikke forsøg på at løfte mere end den laveste vægtgrænse angivet på følgende:

- skinnesystemet;
- "maks. last"-mærkaten på liften
- afstandsbøjlen
- tilbehør
- sejlet.

Overbelastning af disse dele kan medføre, at plejemodtageren tabes og kommer til skade.

Sikkerhedsregler for batteri og batterioplader

FORSIGTIG: Batterikonnektorerne og batteri-opladeren må ikke udsættes for vand. Opladeren er kun beregnet til brug i tørre områder og ved normal luftfugtighed.

- Brug kun den oplader, der blev leveret med produktet.
- Oplad ikke batterierne på et område uden ventilation.
- Opladeren må ikke tildækkes eller udsættes for støv.
- Undlad at knuse, punktere, åbne eller adskille batteriet eller på anden måde udsætte det for mekaniske påvirkninger.
- Liften må ikke opbevares ved temperaturer på over 70 ºC (158 ºF).
- Hold op med at bruge batteriet, hvis der ses tegn på skade eller deformering. Informér teknisk afdeling før videre brug.
- Undgå at anbringe opladeren sådan, at adgang til stikkontakten er begrænset, så afbrydelse er vanskelig.

Forebyggelse af elektrisk stød

- En lift med afdækkede ledere eller beskadiget strømkabel må ikke berøres eller anvendes. Hvis det er tilfældet, skal den lokale Arjo-repræsentant straks kontaktes.
- Gør ikke forsøg på at afdække, servicere eller reparere liften, batterierne eller opladeren. Hvis enheden ikke fungerer, skal den lokale Arjo-repræsentant straks kontaktes.

Forebyggelse af brand og eksplosion

FORSIGTIG: Batteriet må ikke placeres eller opbevares i direkte sollys eller i nærheden af varmekilder.

FORSIGTIG: Batterierne og batteriopladeren må ikke udsættes for flammer. De kan åbne, hvilket kan medføre lækage af kemikalier.

FORSIGTIG: Opladeren må ikke bruges ved tilstedeværelse af antændelige anæstetiske gasser. Disse er brændbare. Opladeren kan lave en gnist, der kan forårsage en implosion.

- Batteriernes poler må ikke kortsluttes.
- Batteriet må ikke brændes.

Sikkerhedspraksis for mennesker og miljø

- Hvis batterikassen revner, og indholdet kommer i kontakt med hud eller tøj, skal det straks skylles med vand. Hvis indholdet kommer i kontakt med øjnene, skal du straks skylle med rigelige mængder vand, og søge lægehjælp.
- Indånding af indholdet kan medføre irritation af luftvejene. Overfølsomhed over for nikkel kan give allergisk astma. Sørg for frisk luft og lægehjælp.
- Reglerne for genanvendelse og bortskaffelse af batterier i henhold til WEEE-direktivet (Waste of Electronic and Electrical Equipment) samt lokale regler og bestemmelser skal overholdes. Hvis ikke, kan batterierne eksplodere, lække og medføre personskader. Når batterierne returneres, skal deres poler isoleres med tape. Ellers kan restelektricitet i de brugte batterier forårsage brand eller eksplosion. Figur 1 nedenfor viser symbolerne for bortskaffelse og genbrug.

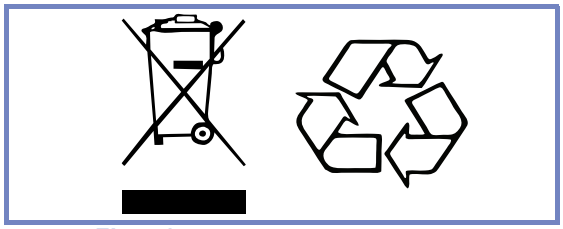

Figur 1

Produktbeskrivelse

Maxi Sky 2

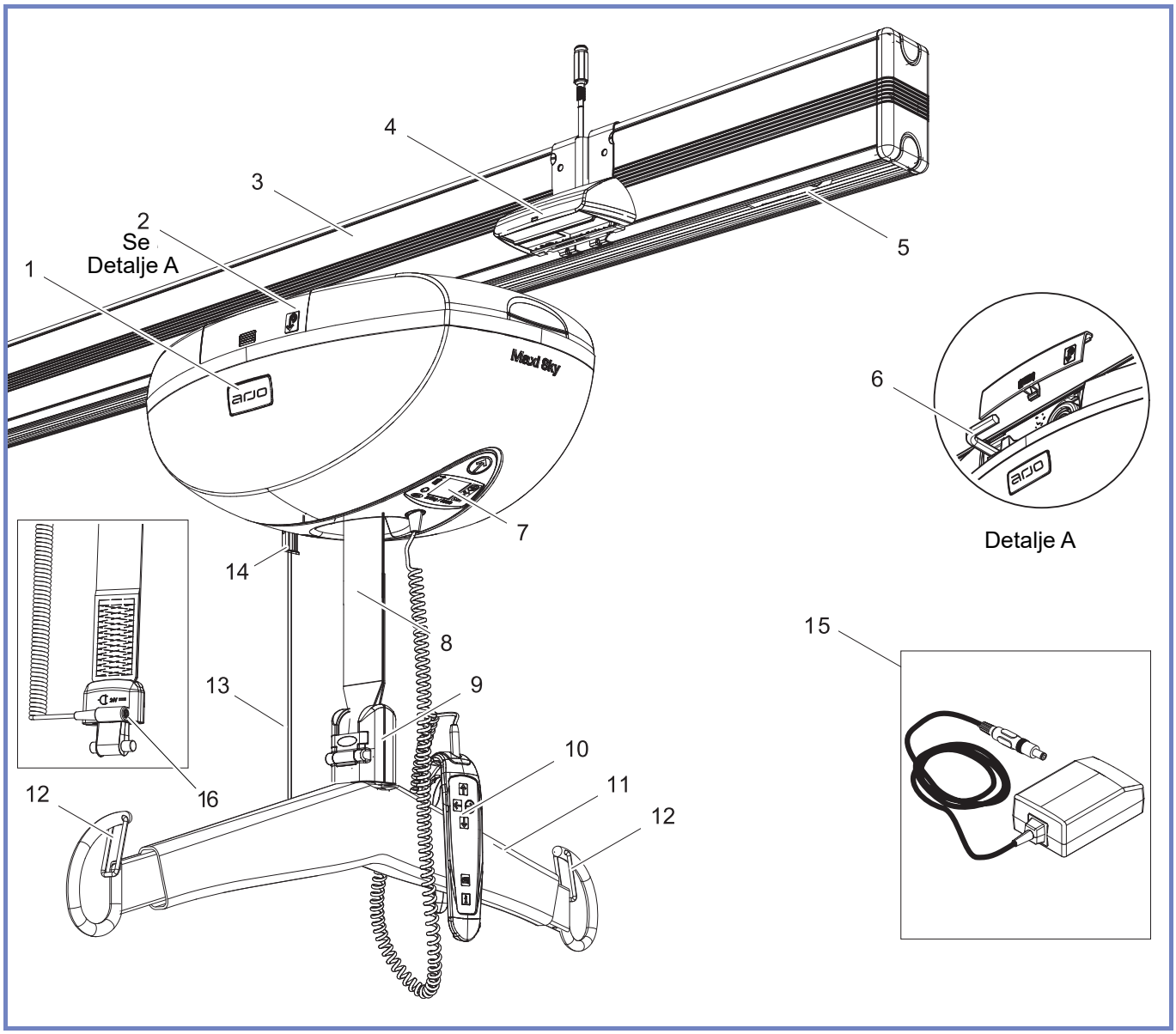

Figur 2

1) Lift
2) Adgangsdør til manuel nødsænkningsmekanisme
3) *KWIKtrak*™-skinne
4) Ladestation*
5) Skinnens endestop
6) Sekskantnøgle
7) Betjeningspanel og op/ned-hjælpeknapper
8) Strop
9) Montering af afstandsbøjle
   - Quick-Connect™ (modellerne *loftlift* og *loftlift til hygiejnekontrol* er vist herover)
   - Låsestift (*loftlift model Basic* vist herunder)

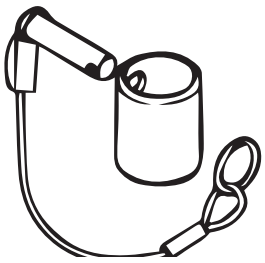

10) Håndbetjening
11) Afstandsbøjle
12) Låseanordninger
13) Rød nødstopsnor
14) Tændknap - SKUB
    Nødstopknap - TRÆK
15) Universaloplader
16) WCS-stik**

* Gælder ikke for lifte udstyret med ECS eller WCS.
**Gælder kun for lifte udstyret med WCS-system.

Siden er med vilje tom

Labels og symboler

Generelt

Dette symbol angiver fremstillingsdatoen og adressen på producenten.

CE-mærkning angiver overensstemmelse med Det Europæiske Fællesskabs harmoniserede lovgivning.

Dette symbol angiver godkendelse af Canadian Standards Association.

Dette symbol angiver godkendelse af Technischer Überwachungs-Verein.

REF

Dette symbol følges af producentens artikelnummer.

SN

Dette symbol følges af producentens serienummer.

Bortskaffelse af elektrisk og elektronisk udstyr (WEEE). Produktet må ikke smides ud sammen med almindeligt husholdningsaffald eller industriaffald.

UDI

Unik enhedsidentifikator

Dette symbol angiver, at et materiale kan genbruges.

Dette symbol angiver en risiko for klemning.

Dette symbol angiver type BF-beskyttelse mod elektrisk stød iht. standard IEC 60601-1.

$IP_{N_1N_2}$

Indkapslingens beskyttelsesgrad. N1: Indtrængen af partikler, N2: Indtrængen af vand.

Disse symboler henviser til *Brugsvejledningen*.

SWL

Sikker arbejdsbelastning repræsenterer den maksimale belastning liften er klassificeret til med henblik på sikker brug.

Dette symbol viser, hvor nødsænkningsmekanismen findes på liften.

Disse symboler henviser til håndbetjeningsknappen for lateral forflytning.

Jævnstrøm.

Vekselstrøm.

WCS-opladningssystem (Wall Charging System)

Vedrører batterioplader

Dette symbol angiver klasse II-udstyr: en term, der henviser til elektrisk udstyr, hvor beskyttelse imod elektrisk stød ikke kun er afhængig af basal isolation.

MD

Angiver, at produktet er medicinsk udstyr ifølge forordning (EU) 2017/745 om medicinsk udstyr

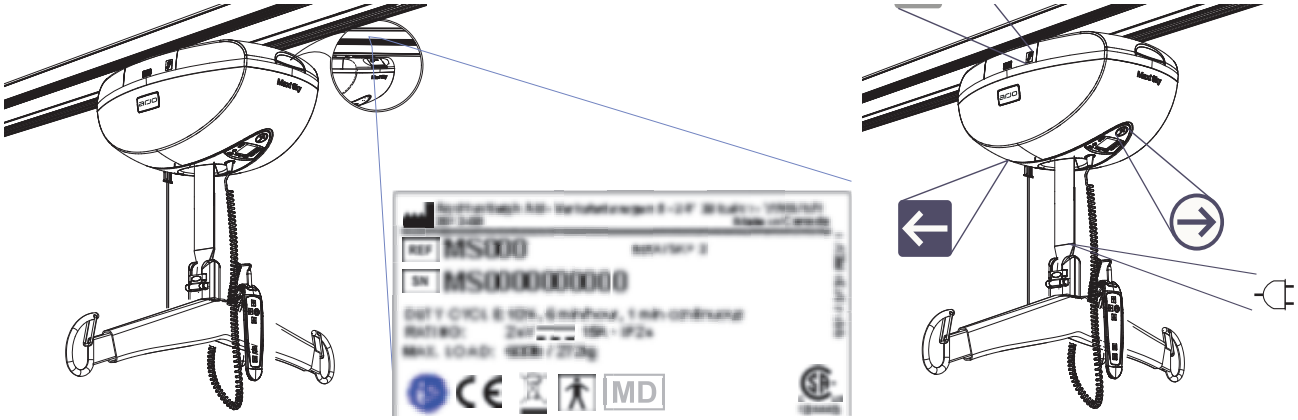

Håndbetjeningsenhed

Kabelforbundne håndbetjeninger

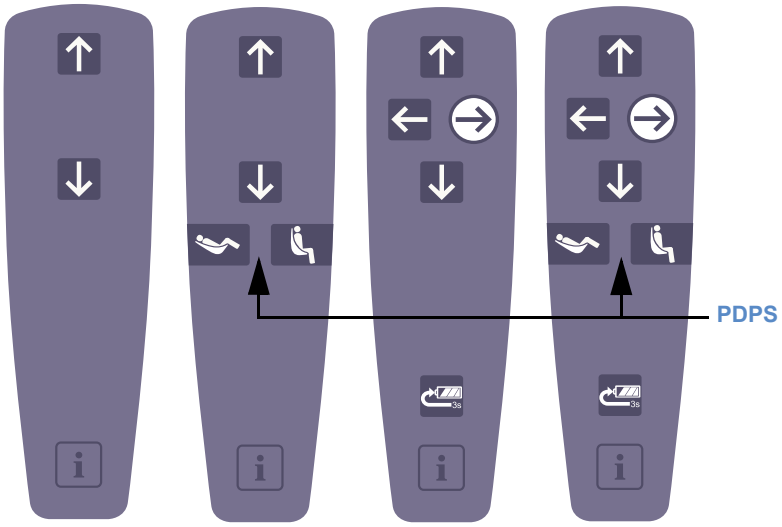

To funktioner

Fire funktioner

Infrarød håndbetjening

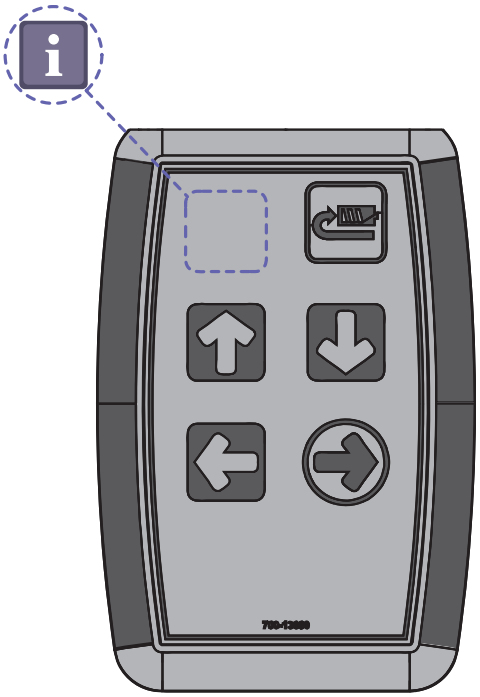

Ikon	Beskrivelse af knap	2-funktioners	4-funktioners	Infrarød
	Knappen Op	✓	✓	✓
	Knappen Ned	✓	✓	✓
	Knappen Højre		✓	✓
	Knappen Venstre		✓	✓
	Knappen Hældende	✓*	✓*	
	Knappen siddende	✓*	✓*	
	RTO (Retur til opladning) **RTS (Retur til start)**		✓	✓
	Knappen Programming/information	✓	✓	✓ (Ingen label)

***med funktionen PDPS**

Se afsnittet ”Kontrolknapper og funktioner” på side 18 for at få nærmere oplysninger.

ADVARSEL: Giv aldrig slip på håndbetjeningen, mens snoren er forlænget, da dette kan medføre skader på andre. Når den ikke er i brug, anbringes håndbetjeningen på afstandsbøjlen.

Betjeningspanel

Betjeningspanel

Betjeningspanelet omgrupperer flere elementer, der har til formål at formidle information til brugeren vedrørende:

- Kommandogodkendelse
- Servicekrav
- Tilpasningsmenuer
- Status-LED
- USB-adgangsport
- Op-Ned-knap til tilbehør

Op-Ned-knap til tilbehør

- Knapperne ↑ og ↓ anvendes til at fuldføre en forflytning, hvis der opstår problemer med håndbetjeningen under flytningen.

Status-LED

- LED-lampen er et supplement til displayet, der har til formål at gøre brugeren opmærksom på, at der vises en meddelelse på skærmen.
- LED-lampen blinker grønt for at bekræfte igangværende opladning eller lyser helt grønt, når batterierne er opladet.
- LED-lampen lyser rødt, hvis der opstår en unormal situation.
- Se afsnittet ”Tilpasning” for at aktivere/deaktivere parametre.

Display

- Dette er meddelelsescenteret, der informerer brugeren om de forskellige statusser for liften ved hjælp af intuitive ikoner (se ”Displaysymboler” for at få flere oplysninger).

SWL-kapacitet

- Dette label angiver den maksimale løftekapacitet for liften.
- *Maxi Sky* 2 er bygget til at fungere ved tre forskellige indstillinger for maks. vægt.
  - 120 kg/265 lb
  - 200 kg/440 lb
  - 272 kg/600 lb

USB-adgangsport

- USB-porten er udelukkende beregnet til MAXISMART-brugere. Den giver adgang til visse funktioner såsom data vedrørende forespørgselshistorik.

Bipper

- Betjeningspanelet er også udstyret med en komponent, der laver biplyde til godkendelse af kommandoer eller for at gøre brugeren opmærksom på, at der vises en meddelelse på skærmen.

Displaysymboler

Følgende er en beskrivelse af alle de symboler, der kan blive vist på displayet.

Batteriopladningsniveau

- Forskellige symboler, der viser et batteri på forskellige batteriopladningsniveauer. Disse symboler angiver status for batterierne for enheder, der er udstyret med et almindeligt opladningssystem eller et WCS-system (se ”Batterioplysninger” og ”Opladning af batterier”" på side 21 for at få yderligere oplysninger).

ECS-indikator

- På enheder, der er udstyret med funktionen Enhanced Charging System (ECS), vises dette symbol, når loftliften er i opladningstilstand.

RTO (Retur til opladning)

- Dette symbol angiver, at RTO-funktionen blev aktiveret af håndbetjeningen.

RTS (Retur til start)

- Dette symbol angiver, at RTS-funktionen blev aktiveret af håndbetjeningen.

PPP (forprogrammeret position)

- Dette symbol angiver, at PPP-funktionen blev aktiveret af håndbetjeningen.

Over driftscyklus

- Dette symbol blinker, når liften anvendes over længere tid uden mulighed for at køle ned. Denne sikkerhedsfunktion deaktiverer funktionen (op, sid/lig eller venstre/højre), der anvendes udover den anbefalede driftscyklus, for at forhindre skader.
- Når overophedningsbeskyttelsen er aktiveret, deaktiveres den funktion, der overskred driftscyklussen, mens alle andre funktioner forbliver aktive.
- Den røde lampe lyser konstant under nedkølingsperioden. Endvidere høres et enkelt bip.

Generel fejl (advarselssymbol ledsaget af et **numerisk** tegn)

- Dette symbol blinker, når der opstår fejl ved liften.
- Liften skal efterses/repareres af en autoriseret servicetekniker.
- Den røde lampe lyser fortsat, og der høres et enkelt bip.

Service påkrævet (skruenøglesymbol ledsaget af et **bogstav**)

- Dette symbol vises i 7 sekunder (ledsaget af 2 bip), når liften vågner fra dvaletilstand, og blinker hvert 5. sekund for at tiltrække brugerens opmærksomhed.
- Kontakt dit Arjo-servicecenter med henblik på service.

Overvægt

- Dette symbol blinker, når der forsøges at gennemføre en forflytning med en belastning, der overstiger liftens kapacitet.
- Det røde lys forbliver tændt (ledsaget af 4 hurtige bip), indtil plejemodtageren sænkes.
- -funktionen deaktiveres, mens alle andre funktioner forbliver aktive.

Opladningssystem

Maxi Sky 2 fås med tre forskellige typer opladningssystemer.

For at beskytte *Maxi Sky 2* mod strømstød, frakobler et elektrisk relæ automatisk liften fra opladningssystemet, når den anvendes, og genetablerer forbindelsen, når opladerkilden registreres.

Loftlifte i *Maxi Sky* 2-serien er udstyret med en universaloplader, der kan tilpasses til vekselstrømkontakterne, der hvor de sælges.

Undgå at anbringe opladeren sådan, at adgang til stikkontakten er begrænset, så afbrydelse er vanskelig.

Ladestationssystem (C-Stat)

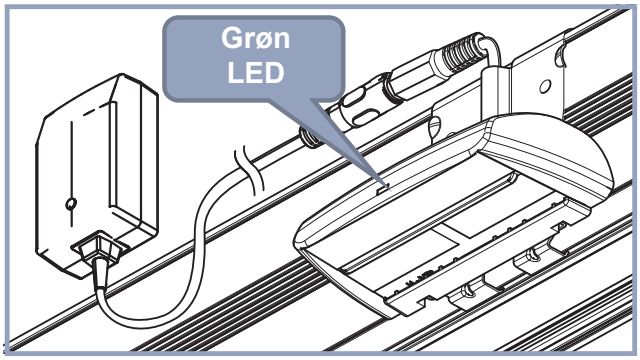

Figur 3

Opladeren sender strøm til en ladestation (C-Stat), der er sidemonteret et bestemt sted et vilkårligt sted på skinnesystemet for at oplade batterierne i loftlifte i Maxi Sky-serien.

Ladestationen har en lille grøn LED-lampe, der angiver, når der strøm til kontakterne.

Funktionen RTO (retur til opladning) er som standard deaktiveret. Se ”Tilpasning” på side 17 for vejledning om aktivering af denne funktion.

KWIKtrak™ ECS-opladningssystem (Enhanced Charging System)

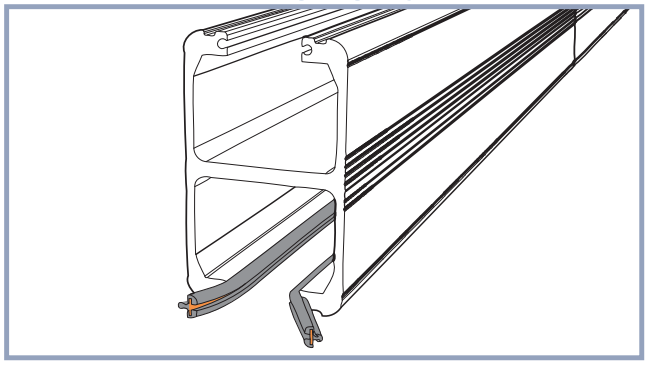

Figur 4

Loftlifte i *Maxi Sky* 2-serien kan også bruges sammen med *KWIKtrak*™ ECS-opladningssystemet.

Denne ECS gør det muligt for liftens batteri at blive ved med at oplade hvor som helst langs en eldrevet skinnesektion. Det fjerner behovet for at sende liften tilbage til ladestationen efter forflytning af plejemodtageren.

Med ECS-løsningen er RTO-funktionen ikke længere nødvendig. Det kan dog være nyttigt at anbringe liften, så den ikke er i vejen. I sådanne tilfælde kan RTS-funktionen aktiveres i kombination med anvendelse af PPP-stationer (forprogrammeret position), der tilføjes til skinnen ved de ønskede placeringer for parkering (Start).

WCS-opladningssystem (Wall Charging System)

(Begrænset til andre skinnenetværk end KWIKtrak™)

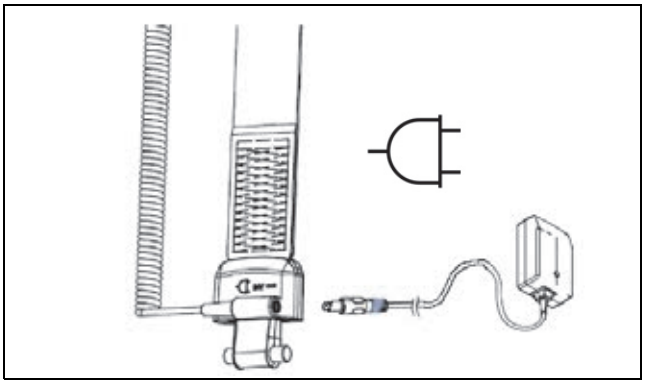

Figur 5

ADVARSEL: Batteriopladeren skal være taget ud af WCS-stikket, før liften anvendes.

BEMÆRK: RTO-, RTS- og PPP-funktionerne er ikke længere mulige med WCS-funktionen.

BEMÆRK: Anvendelse af en PDPS-afstandsbøjle er ikke muligt med WCS-funktionen. Det er muligt med et manuelt DPS.

Når en batteriopladning er nødvendig, skal afstandsbøjlen placeres i det vægmonterede beslag. Opladerens ledning skal isættes WCS-stikket manuelt.

Opladeren sender strøm til WCS-stikket, der er placeret over *Quick-Connect*-området på afstandsbøjlen, og overfører strøm til loftliften og genoplader batterierne.

Opladerport til WCS-opladningssystemet

Klargøring

Kontrol af pakkens indhold

Efter modtagelse af hjælpemidlet skal lift og tilbehør sammenholdes med pakkelisten for at sikre, at udstyret er komplet. Efterse dem for evt. beskadigelse pådraget under forsendelsen. Hvis det er tilfældet, må det beskadigede hjælpemiddel ikke anvendes, og den lokale Arjo-repræsentant skal kontaktes.

BEMÆRK: Batterierne skal oplades i mindst 8 timer, før liften tages i brug første gang.

Første opstart

Tryk afbryderknappen ind.

BEMÆRK: Hvis *Maxi Sky 2* bruges i den transportable version, skal du se brugsvejledningen MS2 Transportable.

Indstilling af dato/klokkeslæt

Når liften startes for første gang, startes en tilstand, der kræver indstilling af dato og klokkeslæt. Det er vigtigt at indstille datoen korrekt, da liften informerer brugerne om nødvendig service baseret på den registrerede dato. Se afsnittet "Tilpasning", hvis du vil ændre disse indstillinger.

Tryk på knappen ↑ eller ↓ på håndbetjeningen for at ændre værdien. Når parameteret er indstillet korrekt, trykkes på knappen i for at godkende valget og fortsætte til næste parameter. Når det sidste parameter er indstillet, vender liften tilbage til normal tilstand.

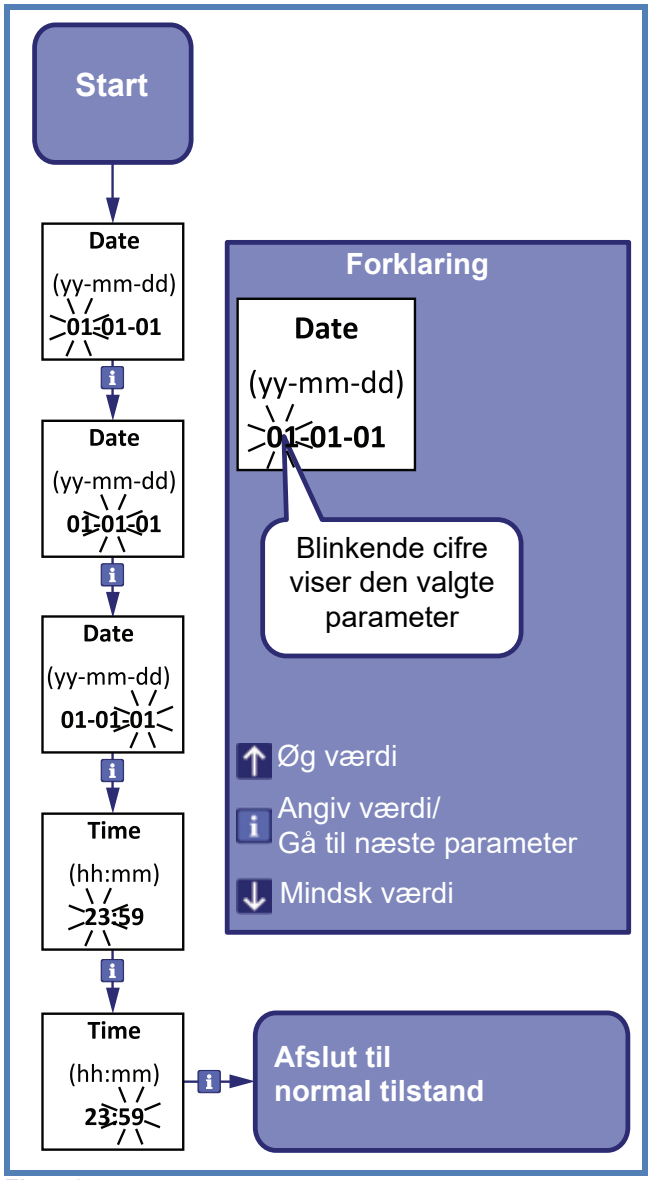

Figur 6

Se afsnittet Tilpasning på side 17 for indstilling af andre parametre.

Forholdsregler, der skal træffes inden første ibrugtagning

Det skal altid sikres, at:

- Skinnesystemet og liften er monteret af Arjo-autoriseret personale og i henhold til lokale bestemmelser.
- Der er udført en vægtbelastningsafprøvning af skinnen i henhold til Arjo instruktioner.
- Alle skinner er lukket og sikret med endestop eller forbundet til andre lukkede skinnedele.

Forholdsregler, der skal træffes hver gang, inden udstyret bruges

BEMÆRK: Nødvendigheden af ekstra plejepersonale til at støtte plejemodtageren skal vurderes fra sag til sag.

ADVARSEL: Før forsøg på flytning af en plejemodtager skal en uddannet læge foretage en klinisk vurdering af plejemodtagerens egnethed til forflytning, og denne skal tage i betragtning, at forflytningen blandt andet kan påføre et betydeligt tryk på plejemodtagerens krop. En forflytning bør kun udføres, når det ikke vil forringe plejemodtagerens sundhedstilstand.

ADVARSEL: Før forflytning af en plejemodtager skal det sikres, at forflytningsvejen er fri for forhindringer. Ellers er der risiko for personskader.

Det skal altid sikres, at:

- Udstyret bruges af uddannet plejepersonale.
- Der tages særlige hensyn til en plejemodtager, der er forbundet til elektroder, katetre eller andet medicinsk udstyr.
- Sejlet efterses, og de løfteprocedurer, der er beskrevet i vejledningen, følges.
- Forflytningen afbrydes, og plejemodtageren sænkes på forsvarlig vis, hvis plejemodtageren på noget tidspunkt bliver urolig.
- Den daglige service udføres før brug af liften med særlig opmærksomhed på følgende elementer:
  - Efterse stroppen for slid, misfarvning og løse tråde.
  - Undersøg alle sejldele (befæstelser, materiale, syede områder og stropper) for tegn på slid, misfarvning, nedbrydning eller løse tråde.
  - Undersøg afstandsbøjlen for skader eller revner. Kontrollér, at alle monteringspunkter er sikret korrekt, og at alle *Quick-Connect*-komponenterne (beskyttelseskappe og låseanordning) er til stede (eller låsestiftkomponenter, hvis der er tale om en *loftlift model Basic*).

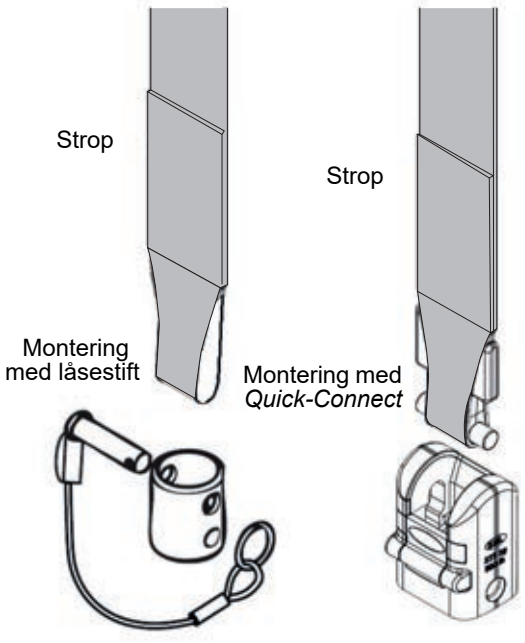

  - Se efter tegn på udvendig beskadigelse, manglende dele eller beskadigede paneler.
  - Sørg for, at alle endestop og endehætter er på plads.
- Når du hæver eller sænker plejemodtageren, skal du altid huske at holde stroppen så lige som mulig af hensyn til sikkerheden og for at forhindre hurtig slitage af liftens dele. Overstig aldrig de angivne maks. værdier i Figur 7.

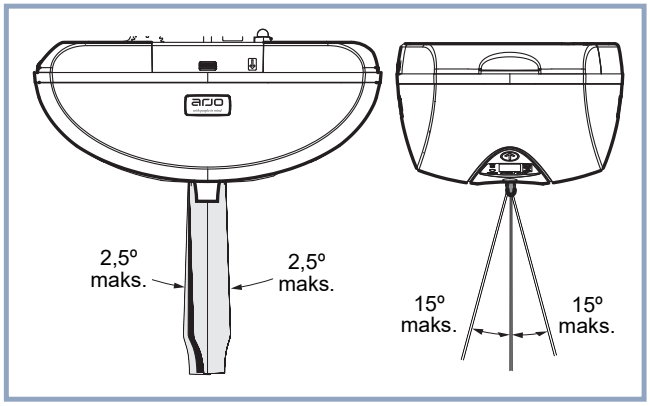

Figur 7

ADVARSEL: Sørg for, at der ikke er forhindringer i vejen for stroppen. Forhindringer kan skade eller skære stroppen over og få plejemodtageren til at falde.

Tilpasning

Med loftlifte i *Maxi Sky2*-serien kan en uddannet bruger tilpasse visse parametre for at optimere liftens interaktion med det miljø, den er installeret i.

Skift til tilpasningstilstand

For at skifte til tilpasningstilstand holdes knappen i nede i tre sekunder.

Når displayet viser programmeringsmenuen, trykkes på knappen ↓ for at vælge tilpasning og derefter trykkes på knappen i for at skifte til tilpasningstilstand.

Displayet viser det første parameter med den aktuelle indstilling (se figur 8).

Brug knapperne ↓ og ↑ til at navigere i menuen.

Hvis en parameterindstilling skal ændres, skal du trykke på knappen i for at skifte til parameterindstillingstilstand og derefter anvende knapperne ↓ og ↑ til at vælge en indstilling (næste/forrige) eller til at indstille (øge/mindske) de numeriske værdier.

Når parameteren er indstillet til den ønskede valgmulighed, trykkes på knappen i for at godkende valget. Der høres et kort bip, hvorefter liften vender tilbage til tilpasningsmenuen.

Tilpasningstilstand afsluttes ved at vælge "back" (tilbage) og derefter trykke på knappen i eller vente i 60 sek. uden at trykke på en knap.

Programmerbare parametre

Følgende tabel indeholder de parametre, der kan indstilles til at passe til dine behov.

Tabel 1

Parameter	Beskrivelse	Indstillinger (standard skrevet med fed skrift)
motor speed	Forskydnings-hastighed langs skinnen	10 cm/s (4 in/s) 15 cm/s (6 in/s) **20 cm/s (8 in/s)**
rtc/rth function	Indstillinger for RTO/RTS	(**deaktiver**), auto, ←, →
ppp function	Aktiverer/ deaktiverer PPP	**deaktiver**, aktiver
strap length	RTO-/RTS-tilstand stropudviklings-varighed	**13 cm** – 152 cm (**5 in** - 60 in) Har ingen virkning, hvis funktionerne RTO/RTS og PPP er deaktiveret
detection time	Maks. tilladt tid til at finde oplader eller PPP-station	0,5 til 5 min. (**1,5 min.**) Har ingen virkning, hvis funktionerne RTO/RTS og PPP er deaktiveret
ready state	Lifthviletid før dvaletilstand	1 til 20 min. (**10,5 min.**)
hoist led	Aktiverer/ deaktiverer* grøn LED	deaktiver, **aktivér**
date/time	Aktuel(t) dato/ klokkeslæt	Afhænger af værdien, der indstilles ved første opstart **(11-01-01 00:00)**
back	Afslut tilpasningstilstand	

* Røde signaler altid aktiveret.

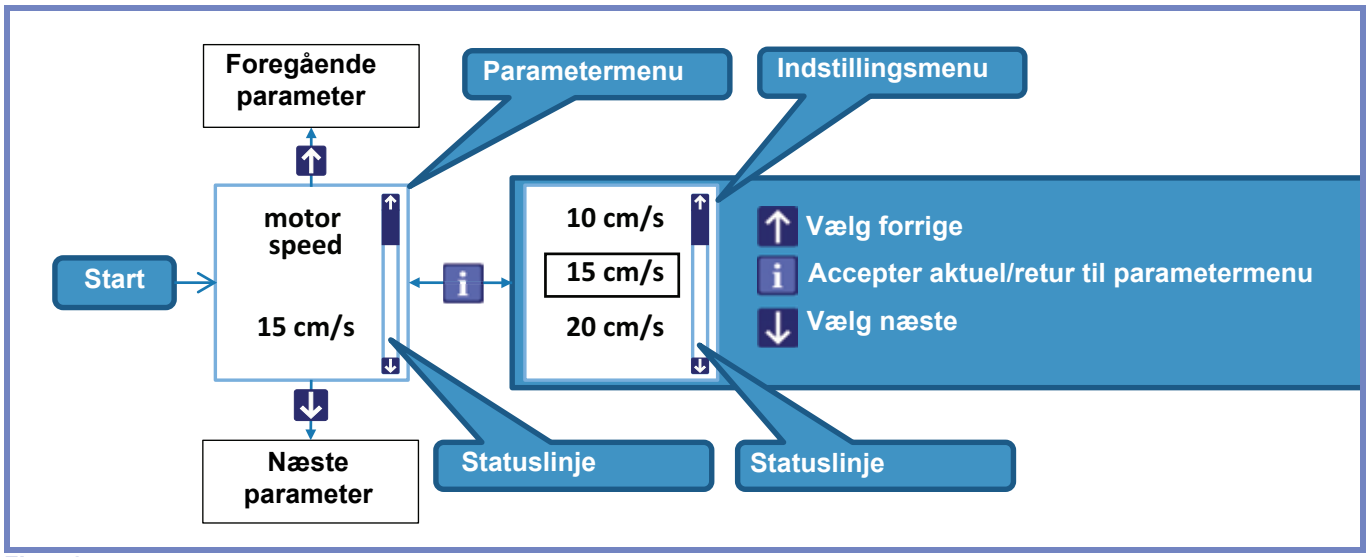

Figur 8

Betjening af loftlifte i Maxi Sky 2-serien

Kontrolknapper og funktioner

Dvaletilstand

Liften slukker for displayet for at spare energi, når det ikke anvendes i mere end den tid, der blev konfigureret i ready state-parameteren (se parameteren "Ready state" i Tabel 1). *Maxi Sky 2* må derfor ikke slukkes efter hver anvendelse.

LED-lampen lyser fortsat grønt for at angive, at batterierne er mere end 25 % opladet, eller den blinker, hvis liften lader. LED-lampen for status bliver rød, når batteriernes opladningsniveau er under 25 % af den fulde opladning. Liften bipper to gange hvert 10. sekund, når batterierne når det kritiske punkt (mindre end 5 %).

Liften vågner hver 15. minut for at vise meddelelser om lavt batteriniveau og går derefter i dvaletilstand igen efter 30 sekunder. Når der trykkes på en knap på håndbetjeningen, vågner liften.

Bevægelsesstyreenheder

Maxi Sky 2 flyttes ved hjælp af håndbetjeningen, der indeholder alle kommandoknapper til betjening af liften.

Lodret bevægelse

- Knapperne og anvendes til at hæve eller sænke plejemodtageren. Der kan også anvendes hjælpeknapper.
- Hævnings- og sænkningsfunktionerne accelererer gradvist for at forhindre bratte bevægelser, så snart der trykkes på knappen, og de forbliver aktive, så længe knappen holdes nede.
- Bevægelsen standses gradvist for at forhindre bratte bevægelser, når knappen slippes.

Vandret bevægelse

- Modellerne med fire funktioner er udstyret med knapperne og , der aktiverer den laterale motor til at bevæge liften langs skinnen. På modeller med to funktioner skal liften flyttes manuelt.
- - og -funktionerne accelererer gradvist for at forhindre bratte bevægelser, så snart der trykkes på knappen, og de forbliver aktive, så længe knappen holdes nede.
- Forskydningen standses gradvist for at forhindre bratte bevægelser, når knappen slippes.

ADVARSEL: Træk ikke i liften med håndsættet, der kan springe tilbage med høj fart og forårsage skader.

ADVARSEL: Skub eller træk ikke i plejemodtager. Flyt liften ved trække eller skubbe afstandsbøjlen, mens der holdes fast i den, eller anvend knappen eller .

Powered Dynamic Positioning System (PDPS)

Modeller med PDPS leveres med en håndbetjening med knapperne og , der gør det muligt at anbringe plejemodtager i siddende eller liggende position i henhold til udgangs- og/eller slutpositionen for forflytningen.

Tryk på og hold knappen nede for anbringe plejemodtager i siddende stilling.

Tryk på og hold knappen nede for at anbringe plejemodtager i liggende stilling.

Retur til opladning (RTO) / Retur til start (RTS)

Denne funktion er deaktiveret fra fabrikken, se "Tilpasning" på side 17 for vejledning om aktivering af denne funktion.

Når RTO-/RTS-funktionen er aktiveret, anvendes knappen til automatisk at sende liften tilbage til en ladestation eller til en på forhånd angiven position på skinnen, hvor den afventer næste anvendelse.

ADVARSEL: Før anvendelsen af RTO-/RTS-funktionen skal det sikres, at der ikke er folk på gangvejen. Kontakt med liften eller dens tilbehør kan medføre skader.

- Tryk på og hold RTO-knappen nede i 3 sekunder for at sende liften tilbage til ladestationen.
- Da der ikke er en ladestation på et ECS-system eller et WCS-system, sendes liften til en PPP-station, hvis RTS-knappen holdes nede i tre sekunder.

Bemærk: Denne funktion er ikke tilgængelig på et indbygget skinnesystem.

Denne funktion kan programmeres af en servicetekniker i tre forskellige tilstande.

- Auto: I denne tilstand husker enheden ladestationens placering og kører automatisk i denne retning, når funktionen er aktiveret.
- / : I disse tilstande kører enheden altid i den respektive angivne retning, når funktionen er aktiveret.

RTO-/RTS-funktionen kan til enhver tid standses ved at:

- trykke på en knap på håndbetjeningen
- trække i den røde nødstopsnor
- holde fast i afstandsbøjlen.

Loftlifte i *Maxi Sky* 2-serien er udstyret med en belastningssensor, der standser enhver bevægelse, hvis der registreres en vægtforskel under løft. Sørg for, at forflytningsvejen er fri for forhindringer.

ADVARSEL: Brug IKKE RTO-/RTS-funktionen, når der er en plejemodtager i liften, da dette kan medføre personskade på plejemodtageren.

ADVARSEL: Vægtmåleren på enheden, der forhindrer RTO-/RTS-funktionen i at virke, når der sidder en plejemodtager i sejlet, kan kun måle en mindstebelastning på 20 kg (45 lb). Der bør udvises ekstra omhu ved betjening af håndbetjeningen under forflytning af en plejemodtager, der vejer 20 kg (45 lb) eller mindre.

Brugsovervågning

Loftlifte i *Maxi Sky* 2-serien er udstyret med en brugsovervågningsenhed, der underretter brugeren om, at service er påkrævet baseret på antallet af forflytninger, brugshistorik, en regelmæssig plan eller fejl (se afsnittet "Displaysymboler").

Påkrævet service

Alarmen og den røde LED-lampe har til formål at gøre brugeren opmærksom på, at der vises en fejl- eller servicemeddelelse på skærmen.

Visning af brugsdata

Loftlifte i *Maxi Sky* 2-serien registrerer også antallet af gange, den har været anvendt, som hjælp til den tekniker, der udfører servicearbejde på liften.

Der opnås adgang til brugshistorikdata på to forskellige måder, afhængigt af PPP-funktionens aktiveringstilstand.

Adgang til brugsdata, når PPP er deaktiveret

Et kortvarigt tryk på knappen [i] åbner skærmbillederne for brugshistorik.

Gennemse skærmbillederne med knappen [i].

Liften lukker dataskærmbillederne, når der trykkes på knappen [i], mens "Average Lifts/Day" vises. Det er også muligt at afslutte brugshistorikken ved at anvende knappen [↓] eller [↑].

Følgende er en liste over de tilgængelige oplysninger i denne tilstand.

Mærkat	Detaljer
Total Lifts	Samlede antal løft siden første opstart
Lifts Last Day	Opdaterer kl. 00:00
Lifts Last Week	Søndag til lørdag
Average Lifts/Day	Baseret på de seneste 7 dage

Adgang til brugsdata, når PPP er aktiveret

Ved at trykke og holde knappen [i] nede i 3 sekunder føres brugeren til et menuskærmbillede, der kræver bekræftelse for at vise dataoplysninger (se Figur 9).

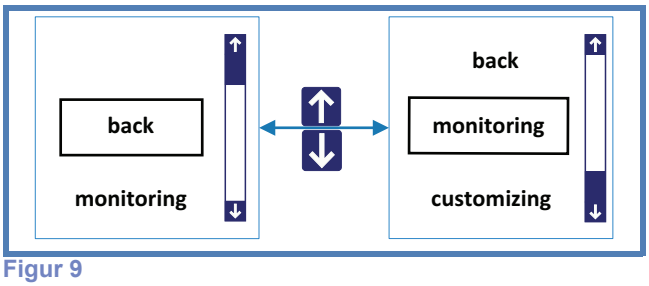

Figur 9

Naviger gennem menuen ved hjælp af knapperne [↓] og [↑], og vælg "monitoring", og tryk herefter på [i] for at acceptere valget.

Følgende er en liste over de tilgængelige oplysninger i denne tilstand. Brug knapperne [↓] eller [↑] til at navigere i menuen.

- Total Lifts
- Lifts Last Day
- Lifts Last Week
- Average Lifts/Day
- Hours of Use
- Overweight Lifts
- Over Duty Cycles
- Version / Serial №

For at forlade et dataskærmbillede skal du vælge "back", og derefter trykke på [i] for at acceptere.

Nødstop (rød snor)

Denne enhed er en nem og lettilgængelig funktion, der gør det muligt for brugeren at deaktivere liften fuldstændig, hvis der skulle opstå en ukontrollerbar situation.

FORSIGTIG: Flyt ikke liften ved at trække i den røde nødstopsnor. Dette kan medføre fejl eller skade.

FORSIGTIG: Der kan opstå skader på liften, hvis der trækkes for hårdt i snoren.

Når der trækkes i snoren:

- Liften standser alle aktiviteter, og display og alle indikatorer afbrydes.
- Der kommer en lille rød plasticindsats ud af kassetten.

Bemærk, at en plejemodtager, der vejer mere end 55 kg (120 lb) muligvis sænkes langsomt, når nødstop aktiveres.

For at genaktivere liften

Skub den røde plasticindsat op.

- Liften er klar til brug, når batterisymbolet eller ikonet [ECS] vises på displayet.

Nødsænkningsmekanisme

I det usandsynlige tilfælde, at der opstår en unormal situation, såsom en elektrisk fejl, udgør nødsænkningen en sikker måde at få plejemodtageren ned i en stol, seng eller kørestol.

Nødsænkningsmekanismen må kun bruges i nødstilfælde.

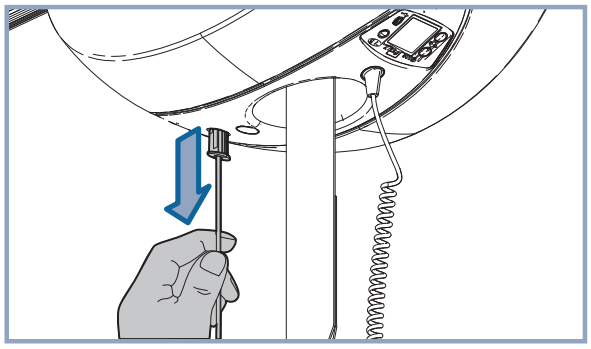

Træk i den røde nødstopsnor.

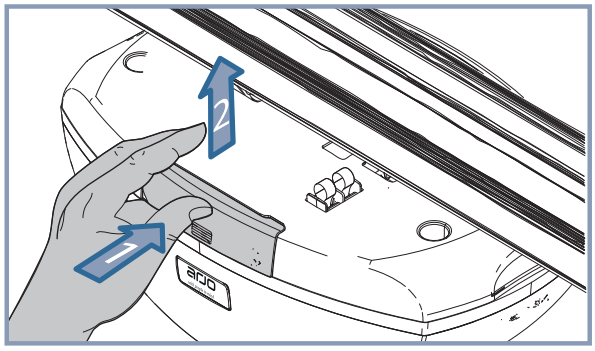

Åbn den lille sidedør for at få adgang til sænkemekanismen.

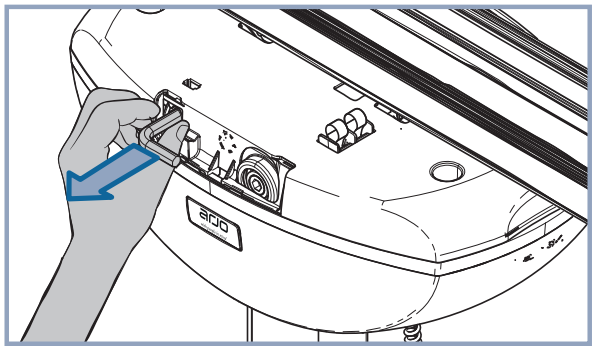

Træk 8 mm sekskantnøglen ud af opbevaringsrummet.

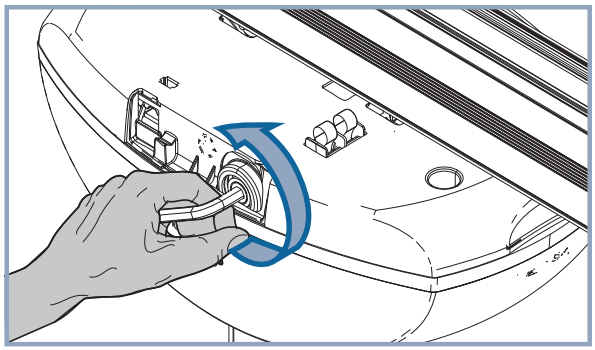

Sæt sekskantnøglen dybt i akslen. Drej sekskantnøglen mod uret, så plejemodtageren sænkes langsomt.

Når plejemodtageren er sænket og sikkert placeret i en stol, en seng eller en kørestol, skal man tilkalde en kvalificeret tekniker til at efterse liften.

Nødbremse

I det usandsynlige tilfælde, at der opstår en unormal situation, såsom en mekanisk fejl, er liften udstyret med et bremsesystem, der automatisk går i gang for at blokere nedsænkningen. I denne situation er nødsænkningsmekanismen ikke funktionsdygtig.

ADVARSEL: Hvis nødbremsen aktiveres, slukkes enheden, og der sættes et advarselsskilt på liften for at forhindre yderlige brug, hvorefter der tilkaldes en Arjo-repræsentant med henblik på et eftersyn.

Batterioplysninger

Display	Batteri-oplader	Bemærkninger
	100%	Normalt funktionsområde
	75%	
	50%	
	25%	Lav Ledsages af et kort bip, når der trykkes på en af følgende knapper
	< 5%	Kritisk Blinkende ikoner ledsaget af to korte bip hvert 10. sekund

Batterierne til denne enhed er genopladelige blysyrebatterier. Følg og husk disse anvisninger for sikker håndtering og med henblik på at forlænge batteriets levetid. Hvis disse anvisninger ikke følges, kan det forkorte batteriets levetid og i ekstreme tilfælde udgøre en risiko for brugeren.

Batteriets levetid afhænger af mange faktorer. Disse inkluderer: anvendelseshyppighed, opladningshyppighed, driftstemperatur, opbevaring og opbevaringstid.

Anvendelse af blysyrebatterier med mindre end 5 % opladning kan skade batteriet og dermed give kortere batterilevetid. Opladningen på 5 % angives af symbolet for kritisk lavt batteriniveau, der blinker på displayet. På dette tidspunkt tillader liften kun at anvende ned-funktionen. Genoplad batterier så snart som muligt.

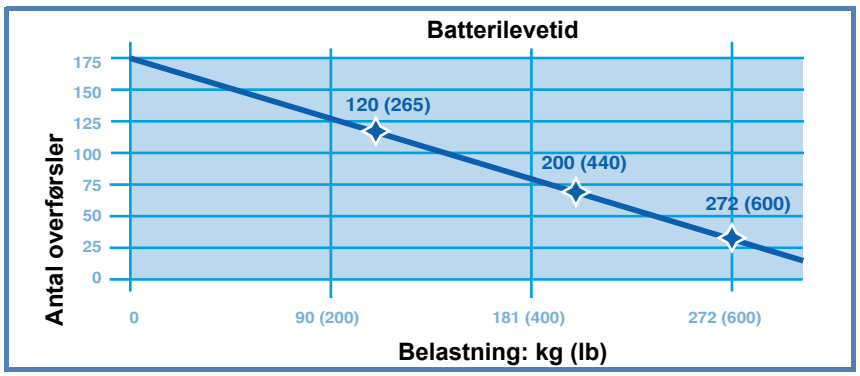

Dette diagram viser forholdet mellem antallet af løft, der kan udføres, før det kritisk lave batteriniveau nås, i forhold til belastningen.

Opladning af batterier

ADVARSEL: Undlad at betjene ladestationen med en beskadiget ledning, eller hvis stationen har være tabt eller er beskadiget. Strømledningen må ikke bøjes med magt, og der må ikke placeres tunge genstande på den, da dette kan beskadige ledningen og forårsage brand eller elektrisk stød.

BEMÆRK: Liften kan betjenes når som helst under batteriopladningen, der standser automatisk.

Ladestationssystem (C-Stat)

Model med 2 funktioner: Flyt liften hen under ladestationen.

Model med 4 funktioner: Tryk på knapperne ← og → eller knappen for at bringe liften hen til ladestationen.

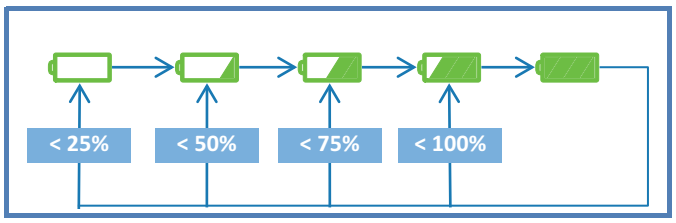

Kontroller LED-lampen for at sikre, at batterierne oplader korrekt.

- LED-lampen blinker grønt, indtil batterierne er fuldt opladet.
- Displayet vil skifte imellem ikonerne for opladningsniveau afhængigt af det faktiske batteriopladningsniveau for at vise opladningsstatus.

Hvis batterierne er helt afladede, kan det tage op til otte timer at genoplade dem helt.

WCS-opladningssystem (Wall Charging System) – tilslutningsprocedure

#1

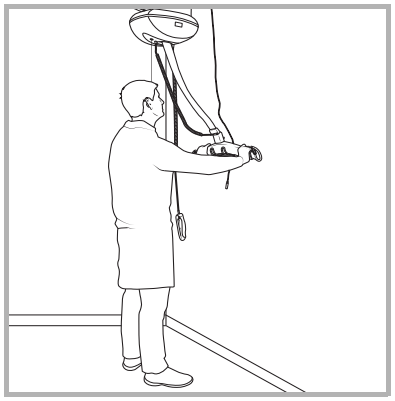

Placér afstandsbøjlen manuelt i vægkrogen, der er fastgjort på væggen.

#2

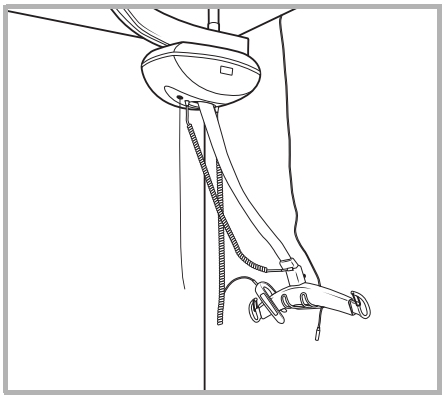

Sæt fjernbetjeningen fast på afstandsbøjlen, således at den hænger løst og ikke stramt, hvilket kunne forårsage en pludselig udløsning. Rul den overskydende del af stroppen sammen.

#3

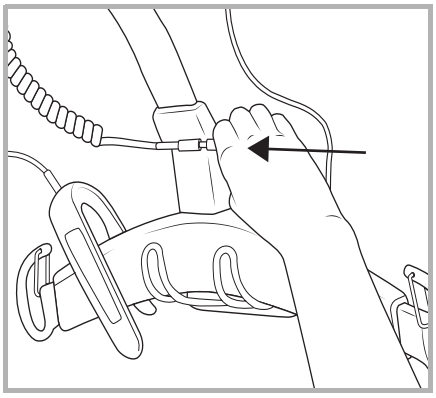

Tilslut eller sæt ledningen i opladeren på WCS-opladningssystemets stik.

Opladningsport til WCS-opladningssystemet.

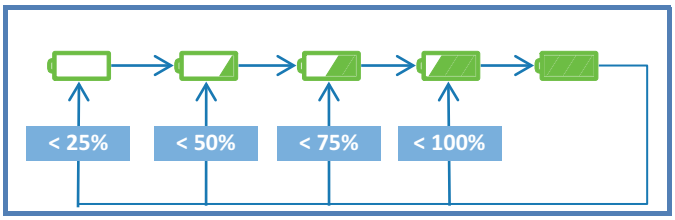

Kontroller LED-lampen på *Maxi Sky 2* for at sikre, at batterierne oplader korrekt.

- LED-lampen blinker grønt, indtil batterierne er fuldt opladet.
- Displayet vil skifte imellem ikonerne for opladningsniveau afhængigt af det faktiske batteriopladningsniveau for at vise opladningsstatus.

Hvis batterierne er helt afladede, kan det tage op til otte timer at genoplade dem helt.

BEMÆRK: Når fjernbetjeningen er fastgjort i afstandsbøjlen, skal ledningen hænge løst uden at være stram for at undgå en pludselig udløsning.

ADVARSEL: Før anvendelse af liften skal opladerens ledning være taget ud af WCS-stikket.

WCS-opladningssystem (Wall Charging System) – frakoblingsprocedure

#1

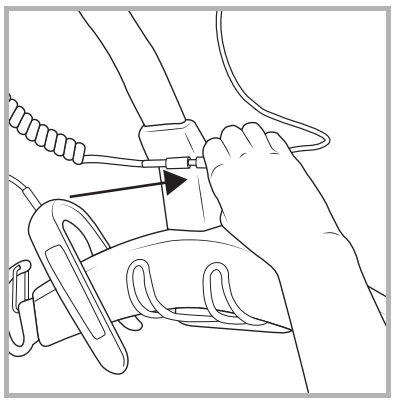

Tag opladerens ledning ud af WCS-stikket.

#2

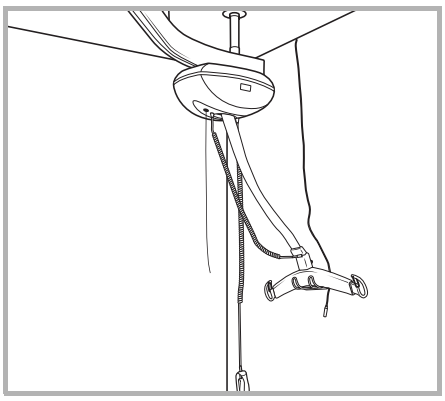

Fjern fjernbetjeningen fra afstandsbøjlen, og lad den hænge frit for at forhindre, at den pludselig springer tilbage.

#3

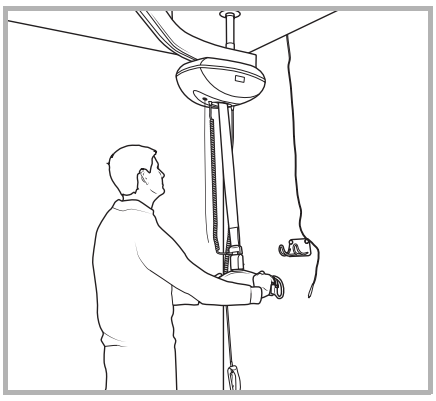

Tag afstandsbøjlen ud af vægkrogen manuelt. Placér den under liften, og lad gradvist stroppen blive udstrakt igen.

ECS-opladningssystem

Systemer udstyret med ECS viser ikonet ECS, mens loftliften er i opladningstilstand.

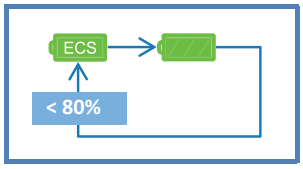

- LED-lampen blinker grønt i et fast tidsrum på 8 timer. Efter dette tidsrum starter enheden endnu en opladningsperiode på 8 timer, hvis batterierne stadig er under 80 % opladet. Hvis ikke, lyser LED-lampen hele tiden uden at blinke.

Hvis denne funktion er aktiveret under opladningsprocessen, forsvinder ECS-ikonet, og den grønne LED-lamper lyser konstant. Når funktionsknappen er frigivet, forsøger enheden at genetablere forbindelse til ECS-systemet efter ca. 20 sekunder, men kun hvis batteriopladningsniveauet stadig er under 80 %.

Hvis ECS-systemet ikke leverer spænding som følge af en systemfejl eller strømsvigt, viser displayet det faktiske batteriniveau for et system uden ECS. Enheden vil forsøge at genetablere forbindelse til ECS-systemet hvert 15 minut efter registreringen af fejlen. Enheden vil kun forsøge at genetablere forbindelse til ECS-systemet, hvis batteriopladningsniveauet er under 80 %.

Fastgørelse/fjernelse af afstandsbøjle og vægt

(se side 25 vedrørende montering af afstandsbøjle og vægt for *loftlift model Basic*)

Oversigt over Quick-Connect (Maxi Sky 2-loftlift og -loftlift til hygiejnekontrol)

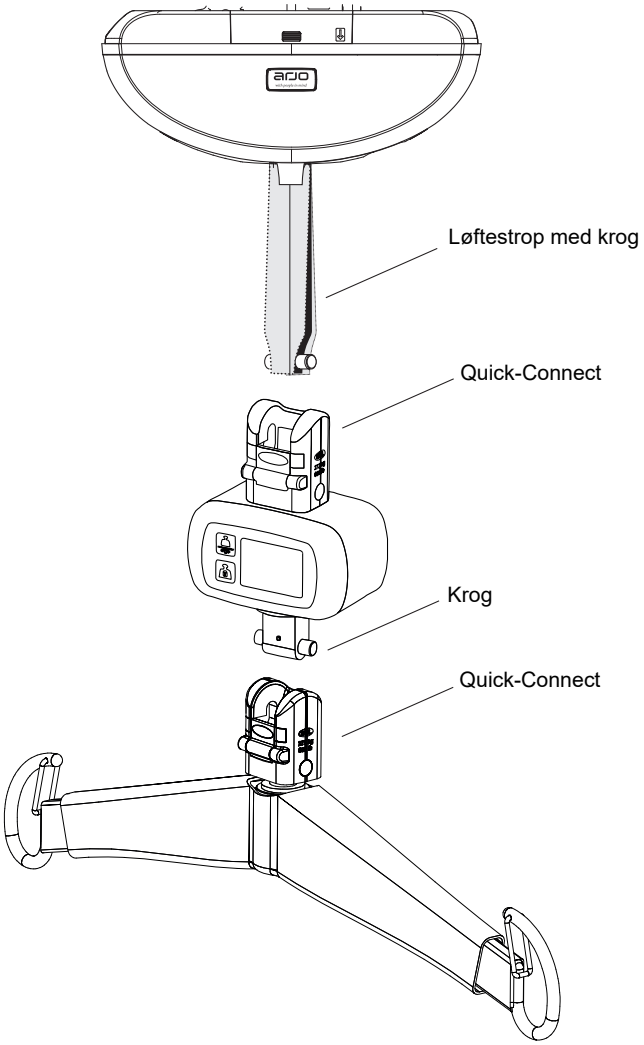

Afstandsbøjlen og vægten har et beslag, der gør det muligt for plejepersonalet at udskifte den i nogle få trin uden brug af værktøj.

ADVARSEL: Afstandsbøjler og vægt må kun monteres af en kvalificeret person. For at forhindre plejemodtageren i at falde skal det før brug altid sikres, at krogen er fastgjort med beslaget, og at beslagets låseanordning er lukket.

For at anvende vægten (hvis tilgængelig) henvises der til *vægtens BVL*.

Quick-Connect-lift/-afstandsbøjle/-vægt

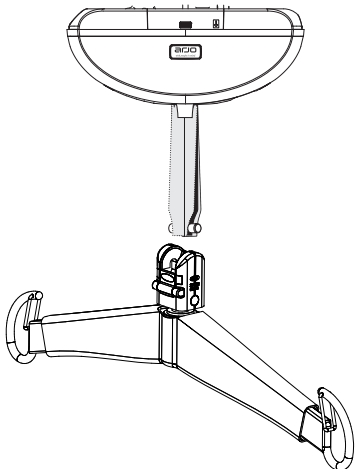

I nedenstående trin viser illustrationerne fastgørelse af lift til vægt, vægt til afstandsbøjle og lift til afstandsbøjle.

BEMÆRK: Der gælder samme trin for fastgørelse af *Quick-Connect*/krog for alle, se illustrationerne.

Fastgørelse til Quick-Connect

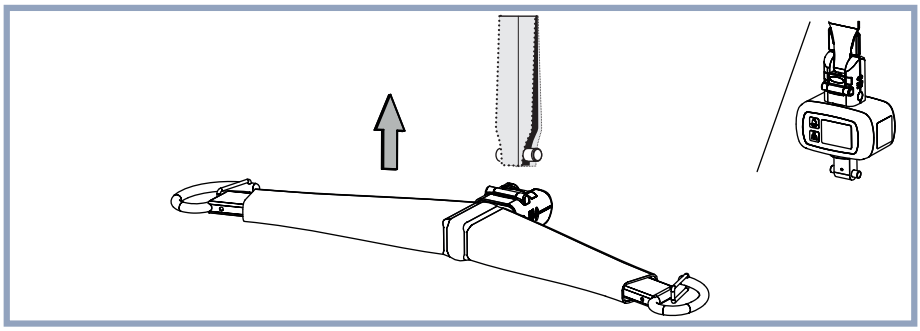

Anbring afstandsbøjlens/ vægtens *Quick-Connect*-låseanordning ud for krogen.

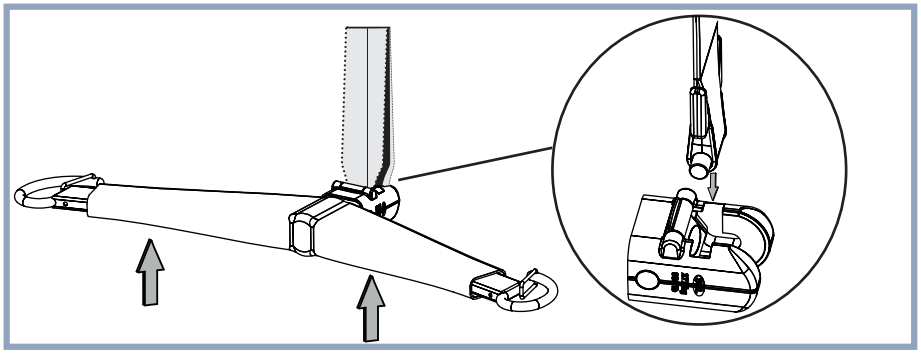

Indsæt krogen i *Quick-Connect*.

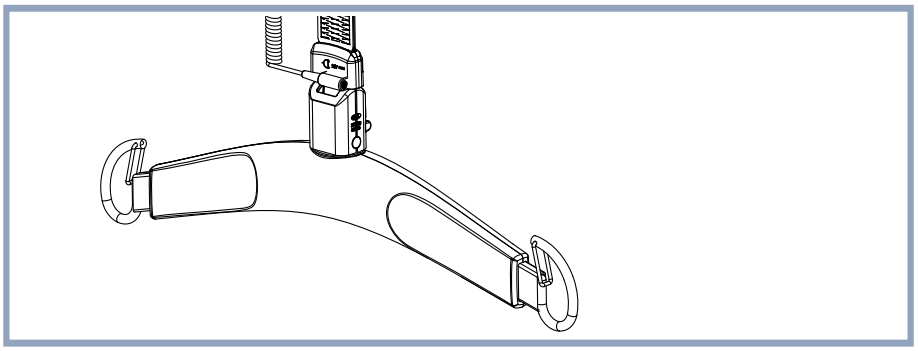

Flyt afstandsbøjlen/vægten for at bringe krogen i indgreb i drejeleddet.

BEMÆRK: WCS-udstyret *Quick-Connect*-retning, for at lette fastgørelse/ frigørelse.

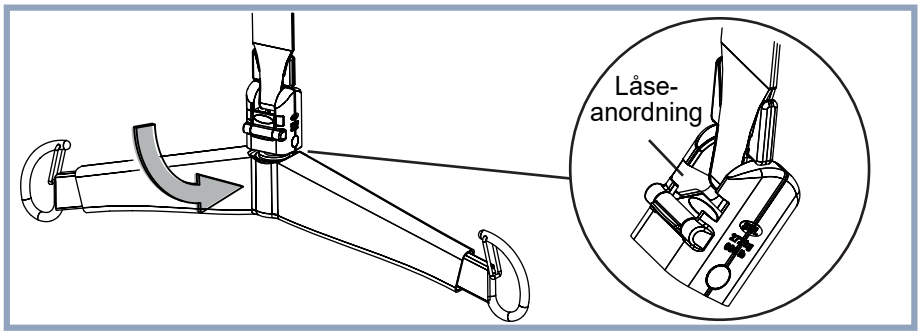

Drej afstandsbøjlen i position.

Sørg for, at *Quick-Connect*-låseanordningen er lukket.

Liften må ikke betjenes, hvis låseanordningen fortsat er åben.

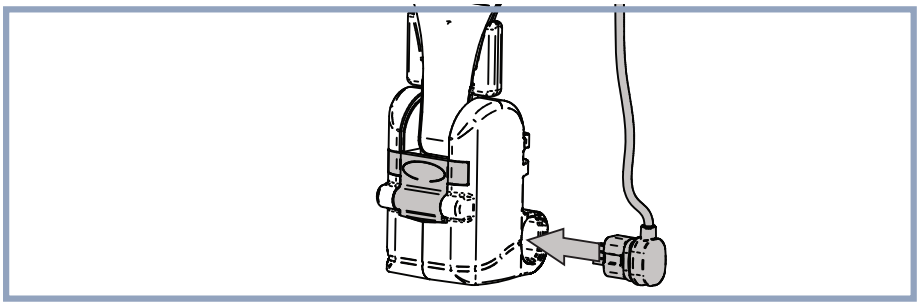

Hvis der anvendes PDPS, tilsluttes kablet. Kablet tilsluttes mellem liften og afstandsbøjlen. Der er ingen tilslutningsmulighed til kablet på vægten.

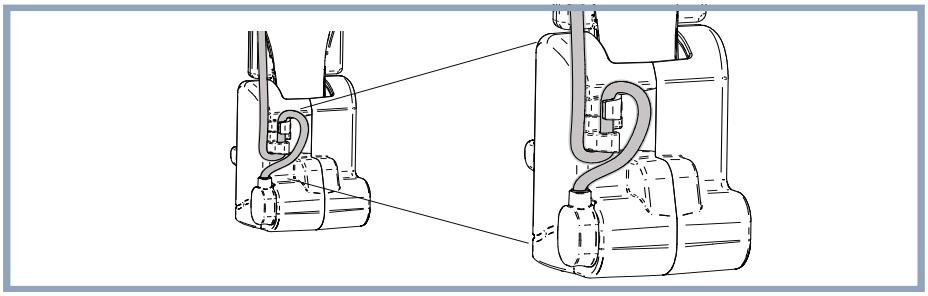

Hvis der anvendes PDPS, fastgøres kablerne på bagsiden af *Quick-Connect*-kabinettet, som vist.

Fjernelse fra Quick-Connect

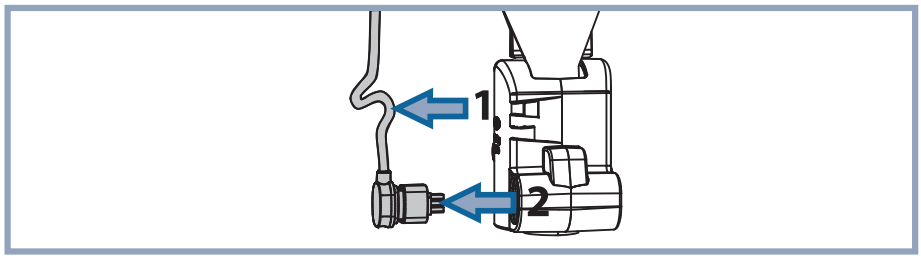

Hvis der anvendes PDPS, frigøres kablet fra bagsiden af *Quick-Connect*-kabinettet, og derefter frakobles kablet.

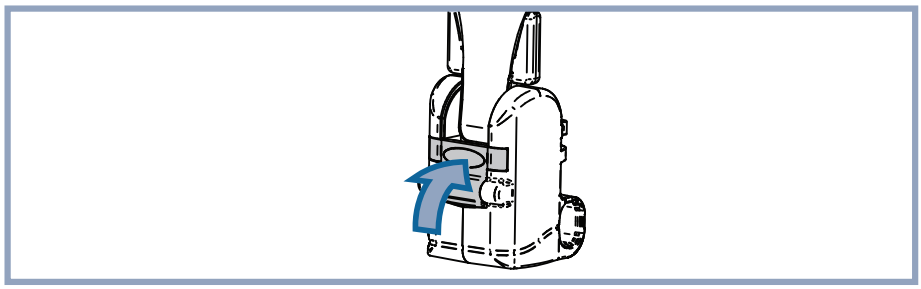

Åbn låseanordningen, der holder krogen på plads, ved at trykke på den.

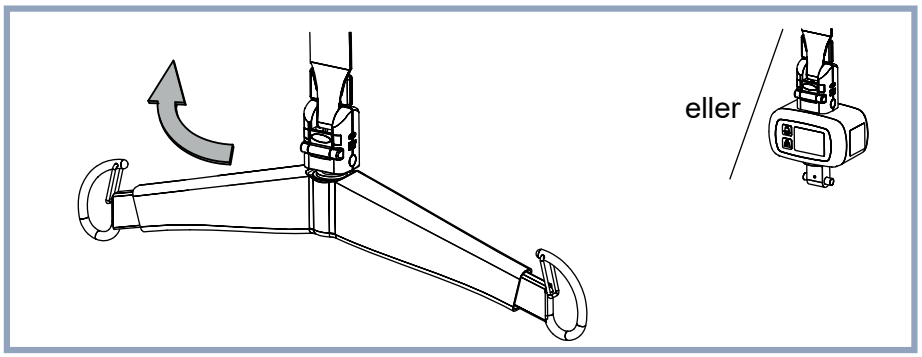

Drej afstandsbøjlen/vægten opad imod låseanordningen, afhængigt af hvilken af dem, der skal fjernes.

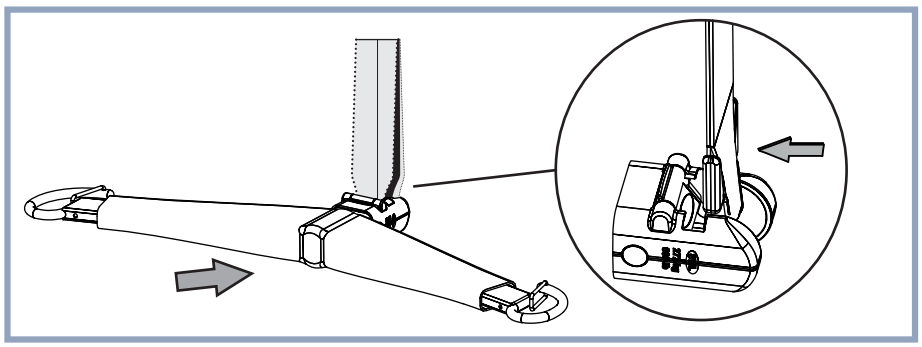

Flyt afstandsbøjlen/vægten for at bringe krogen ud af indgreb i drejeleddet.

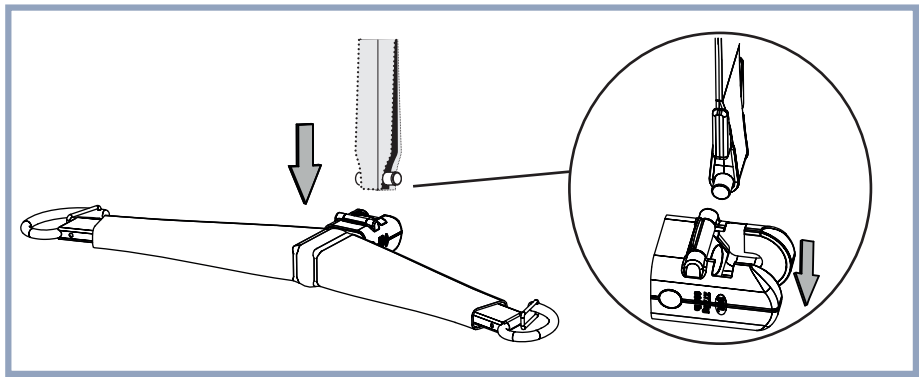

Træk afstandsbøjlen/vægten nedad og ud af *Quick-Connect*.

Montering/fjernelse af afstandsbøjle og vægt

(Kun *loftlift model Basic*)

(se side 22 vedrørende montering af afstandsbøjle og vægt for modellerne *Maxi Sky 2-loftlift* og *Maxi Sky 2-loftlift til hygiejnekontrol*)

Afstandsbøjlen har et beslag, der gør det muligt for plejepersonalet at udskifte den med nogle få trin uden brug af værktøj. Montering af afstandsbøjlen på liften:

1) Sæt enden af stroppen ind i afstandsbøjleophænget.
2) Sæt låsestiften igennem ophænget og løkken for enden af stroppen.
3) Fastlås låsestiften ved hjælp af splitringen.

ADVARSEL: Afstandsbøjler og vægt må kun monteres af en kvalificeret person. For at forhindre plejemodtageren i at falde, skal det før brug altid sikres, at låsestiften er sikret med stroppens løkke og afstandsbøjleophænget. Kontrollér, at låsestiften er låst ved hjælp af splitringen.

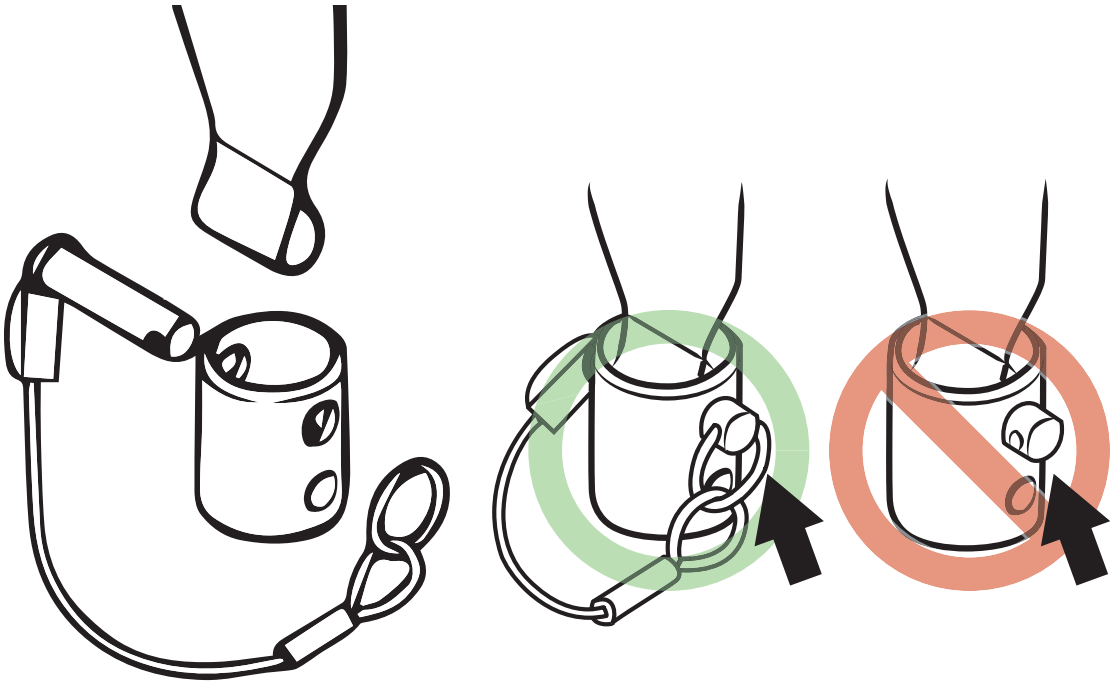

Anvendelse af Clip Sling

Kompatibilitet af Clip Sling

Følgende er en liste over typiske Clip Slings fra Arjo, der er kompatible med loftlifte i *Maxi Sky* 2-serien.

Anvendelse af sejl	Udformning af sejl
Generel forflytning	
Hygiejnesejl	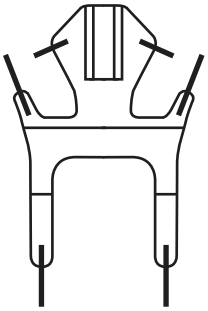

Valg af sejl

Afstandsbøjlen, der fastgøres til liften, bestemmer hvilket sejl, der kan bruges til forflytning af plejemodtageren.

De fleste sejl er farvekodede for størrelse med kantebånd eller monteringsstrop af forskellig farve på følgende måde:

- Blågrøn – ekstra ekstra lille - XXS
- Brun - Extra Small - XS
- Rød - Small - S
- Gul - Medium - M
- Grøn – Large - L
- Lilla - Large Large - LL
- Blå - Ekstra large - XL
- Terrakotta - ekstra ekstra large - XXL

Bemærk, at ikke alle sejl fås i alle størrelser.

Der findes et stort udvalg af sejl til ethvert anvendelsesområde. Kontakt din lokale Arjo-repræsentant for yderligere information.

Flites® (universalsejl til en enkelt plejemodtager) findes også til de fleste sejlmodeller. Hvis der skal anvendes Arjo *Flites*-sejl med loftlifte i *Maxi Sky* 2-serien, henvises til de separate brugsvejledninger til Arjo *Flites*-sejl.

BEMÆRK: Anvend kun sejl fra Arjo med loftlifte i ***Maxi Sky* 2**-serien.

Afstandsbøjlekompatibilitet

Følgende er en liste over alle afstandsbøjler fra Arjo til anvendelse med Clip Slings, der anbefales til brug sammen med loftlifte i *Maxi Sky* 2-serien. Andre kombinationer kan være egnede baseret på behandlingsstedets egen vurdering. Der bør udføres en klinisk vurdering ved valg af størrelse og kombination.

Afstandsbøjle	Beskrivelse	Kun model Basic	Clip Sling-størrelser						
			XXS	XS	S	M	L	LL	XL	XXL
700-19475	Manuelt fladt DPS (se advarsel)		✓	✓	✓	✓	✓	✓	✓	
700-19200	Manuelt fladt DPS (se advarsel)	✓	✓	✓	✓	✓	✓	✓	✓	
700-19480	Manuelt åbent DPS (se advarsel)			✓	✓	✓	✓	✓	✓	
700-19340-BOX	Manuel åbent DPS (se advarsel)	✓		✓	✓	✓	✓	✓	✓	
700-19350	Medium PDPS			✓	✓	✓	✓	✓	✓	
700-19355	Stor PDPS						✓	✓	✓	✓

ADVARSEL: Anvendelsen af et fladt DPS eller åbent DPS med sejl til amputerede kan medføre skader, hvis de ikke anvendes korrekt.

Monteringspunkter

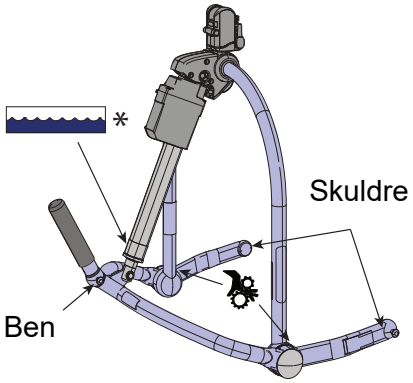

PDPS og manuelt, åbent DPS

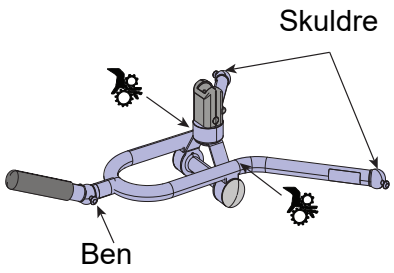

Manuelt Fladt DPS

*Mærkaten angiver, at alt over den højde, den er placeret i, ikke må gennemblødes med vand, hverken ved karbadning eller brusebadning af plejemodtageren.

Fastgøring af sejl til DPS

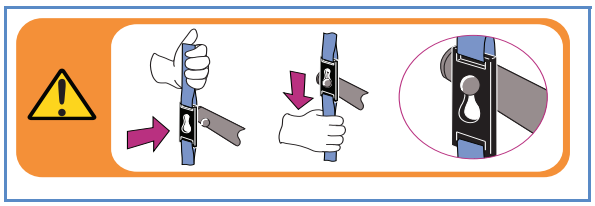

Isæt klemmebeslaget over tappen på PDPS/DPS.

Fastgør clipsen ved at trække sejlet ned, så tappen er i den øverste del af clipsens hul.

(Grafikken til venstre viser den label, der er anbragt på afstandsbøjlen for at illustrere denne procedure.)

Metode 1 - Lige fastgørelse

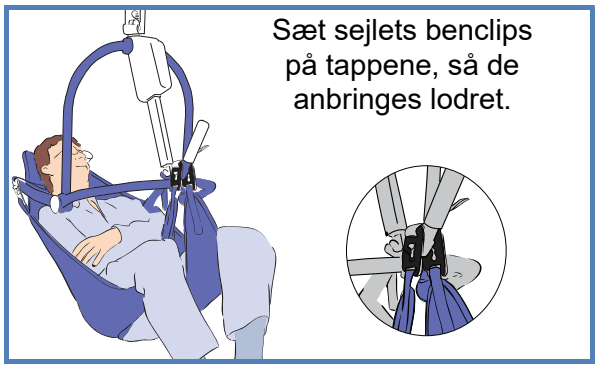

Den lige fastgørelse af benklemmerne anbefales til de fleste plejemodtagere.

Metode 2 - Krydset fastgørelse af benstykkerne

Hvis plejemodtageren har tendens til at sparke benklemmerne af, skal man anvende den krydsede påhægtning af benklemmerne, hvilket vil forhindre klemmen i at blive sparket af.

Afmontering af sejl fra DPS

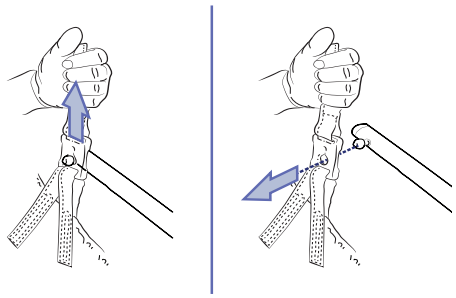

Træk sejlet op for at frigøre låsen.

Fjern klemmebeslaget fra tappen på PDPS eller DPS.

Betjening af DPS og PDPS

ADVARSEL: For at sikre maks. komfort og sikkerhed for plejemodtager, bør vedkommende ikke holde fast i afstandsbøjlen. Arm eller fingre kan komme i klemme under betjening af DPS/PDPS.

DPS-afstandsbøjlen justeres ved at hæve eller sænke drejehåndtaget, indtil plejemodtager er i den ønskede position.

For at betjene den automatiske DPS-afstandsbøjle anvendes knapperne og på håndbetjeningen. Tryk på den relevante positioneringsknap, og hold den nede, indtil plejemodtager er i den ønskede position. Den automatiske bevægelse fortsætter, indtil slutpunktet er nået, eller indtil knappen slippes. Afstandsbøjlen bliver på plads, så snart den automatiske bevægelse er ophørt.

Forflytning af plejemodtager ved hjælp af Clip Slings

ADVARSEL: Hold altid fast i afstandsbøjlen i nærheden af plejemodtagere for at undgå at ramme dem med den. Dette kan medføre skader.

ADVARSEL: Før liften flyttes, skal det altid sikres, at der er nok fri plads i forhold til plejemodtageren, så man undgår at ramme vedkommende. Ellers er der risiko for personskader.

ADVARSEL: Når plejemodtager hæves, skal det sikres, at sejlet ikke bliver fanget af en forhindring (f.eks. kørestolsbremse eller armlæn). Ellers er der risiko for personskader.

Forflytning af plejemodtager fra siddende stilling

De teknikker, der beskrives her, kan bruges til at flytte plejemodtagere, uanset hvor de sidder (f.eks. på kanten af en seng, i en stol, i en kørestol eller lignende).

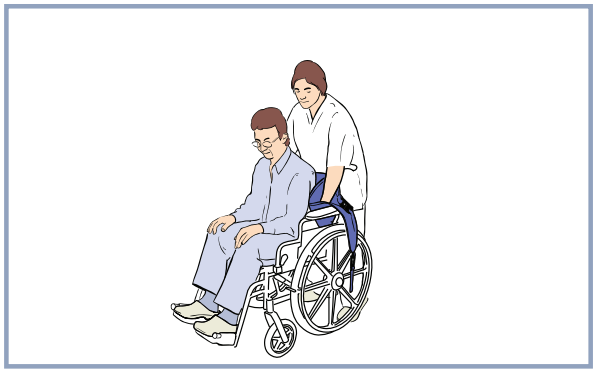

Anbring sejlet omkring plejemodtager, så sejlets bund sidder lidt under halebenet. Der kan anvendes et MaxiSlide®- eller MaxiTube®-positioneringshjælpemiddel til hjælp med placering af sejlet.

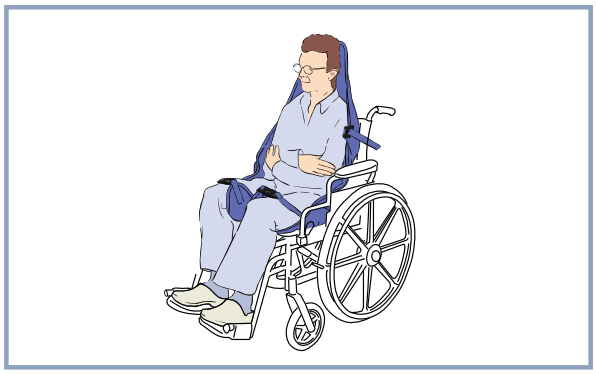

Sørg for, at sejlets hovedstøttedel er bag ved plejemodtagerens hoved og dækker det. Træk hver af benstropperne ned under lårene, så de stikker frem på indersiden af lårene

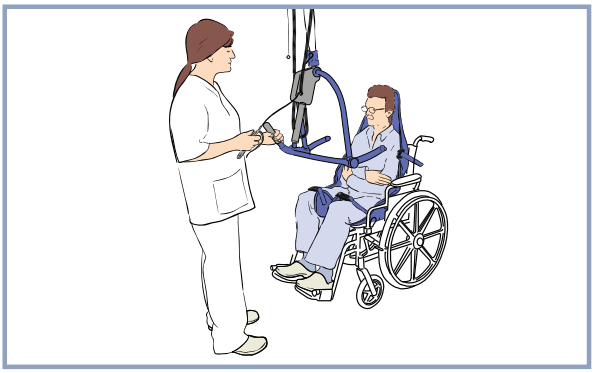

Gå hen mod plejemodtager med liften, og sørg for, at:

- Afstandsbøjlen befinder sig i en tilbagelænet stilling.
- Den brede del af afstandsbøjlen er i eller lige under skulderhøjde.
- Afstandsbøjlen er tæt nok på, til at sejlets skulderstroppers clips kan hægtes på rammen.

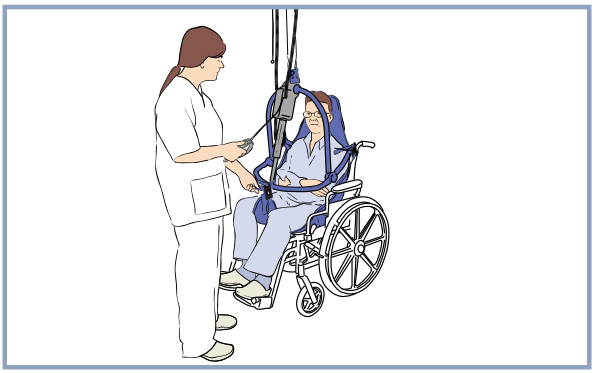

Hægt skulderstroppernes clips på først, og vip derefter rammen, så benstykkerne kan fastgøres. Om nødvendigt sænkes afstandsbøjlen lidt. Pas på ikke at sænke den ned på plejemodtageren.

ADVARSEL: Det skal altid sikres, at sejlets hæfteklemmer sidder korrekt og forbliver udstrakt, efterhånden som plejemodtagerens vægt løftes. Dette vil forhindre plejemodtageren i at falde.

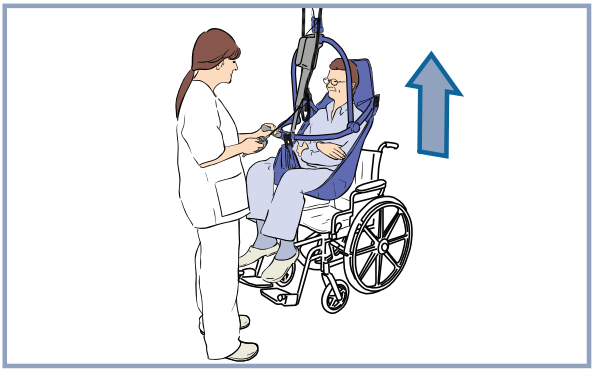

FORSIGTIG: Forsøg ikke at trække liften langs skinnen i kablet til håndbetjeningen. Dette kan beskadige kablet og i sidste ende ødelægge håndbetjeningens funktionsdygtighed.

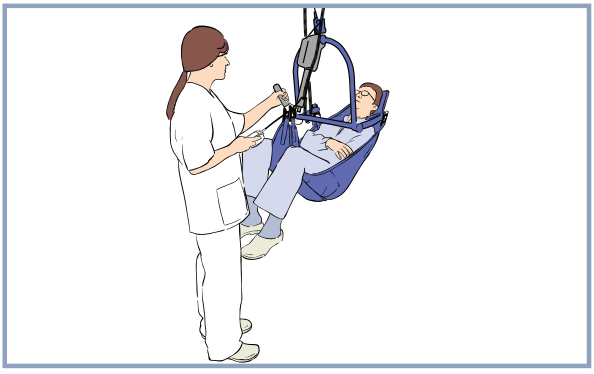

Fortsæt forflytningen, mens der holdes en hånd på afstandsbøjlen for at forhindre voldsomme svingninger og give en tryghedsfornemmelse.

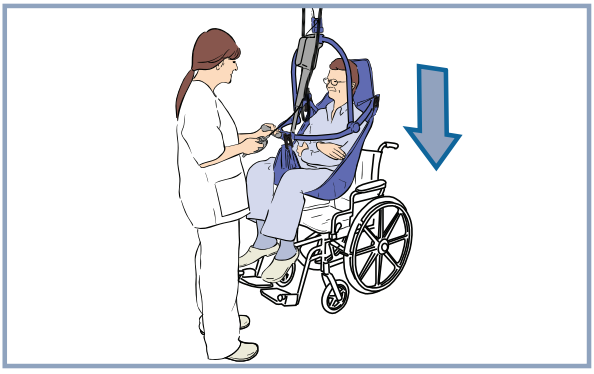

Når plejemodtager er ankommet til slutpunktet, placeres plejemodtager i overensstemmelse med positionen på destinationen.

Sænk plejemodtager ned på den placering ved at foretage små justeringer under nedsænkningen, så plejemodtager altid har den mest komfortable stilling.

ADVARSEL: Vær forsigtig, når nedsænknings-funktionen anvendes, så plejemodtager ikke bliver ramt af afstandsbøjlen, da dette kan forårsage personskade.

Når hele plejemodtagerens kropsvægt er fuldt understøttet, skal benstroppernes og derefter skulderstroppernes klemmer hægtes af.

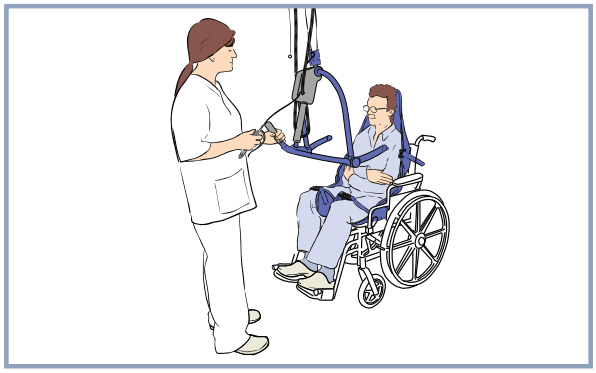

Kør liften væk fra plejemodtageren.

Fjern sejlet fra plejemodtageren.

Oplad batterierne i henhold til opladersystemet udstyret med MS2.

Forflytning af plejemodtager fra rygleje

Den teknik, der beskrives her, kan bruges til at flytte plejemodtagere, uanset hvor de ligger (f.eks. på en seng eller på gulvet i et træningsområde).

Før start skal det sikres, at sengen er i korrekt arbejdshøjde.

Rul plejemodtageren om på siden i plejepersonalets retning. Fold sejlet halvt sammen, og anbring det på sengen eller på gulvet, hvor det markeres langs plejemodtagerens ryg, så bunden af plejemodtagers rygrad følger sejlets bund, og det sikres, at sejlet når helt op til toppen af plejemodtagerens hoved.

ADVARSEL: Sørg for, at sengehesten er monteret og forhindrer plejemodtageren i at falde ud.

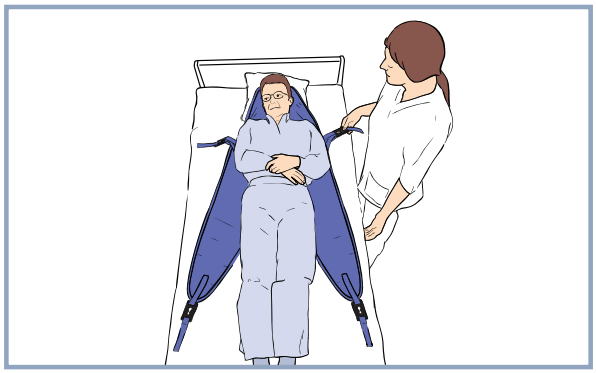

Rul plejemodtageren tilbage på sejlet og en smule i den modsatte retning, så den foldede del af sejlet kan rulles ud.

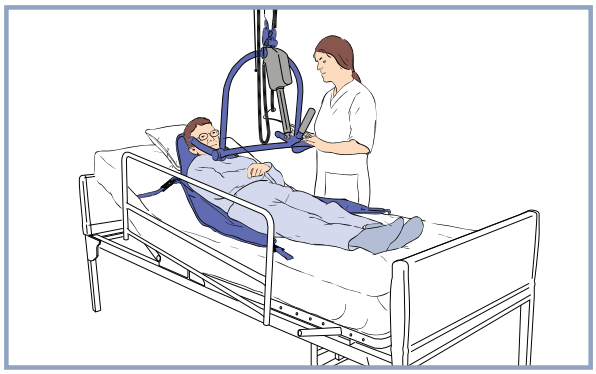

Hvis det er muligt, hæves sengegærdet.

Gå hen mod plejemodtager med liften, og sørg for, at:

- Afstandsbøjlen befinder sig i en tilbagelænet stilling.
- Afstandsbøjlen er tæt nok på, til at sejlets skulderstroppers clips kan hægtes på rammen.

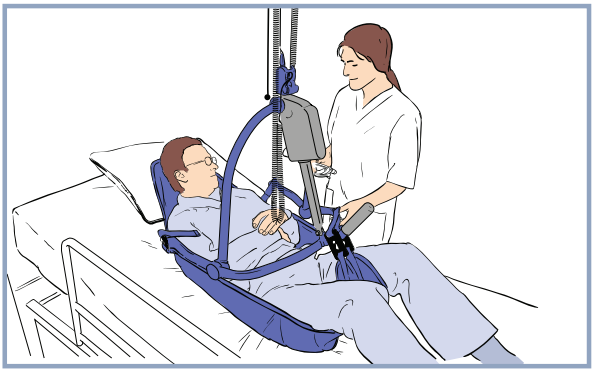

Ved hjælp af håndbetjeningen sænkes afstandsbøjlen lidt. Pas på ikke at sænke den ned på plejemodtageren.

Forbind clipsene på sejlets skulder- og benstropper til afstandsbøjlen.

ADVARSEL: Det skal altid sikres, at sejlets hæfteklemmer sidder korrekt og forbliver udstrakt, efterhånden som plejemodtagerens vægt løftes. Dette vil forhindre plejemodtageren i at falde.

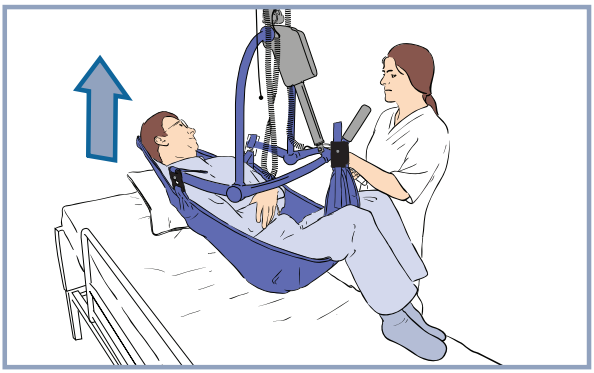

Løft plejemodtageren ved brug af håndbetjeningen, og placer vedkommende bekvemt i en halvt tilbagelænet stilling til forflytning. Plejemodtageren må ikke løftes over plejepersonalets øjenniveau.

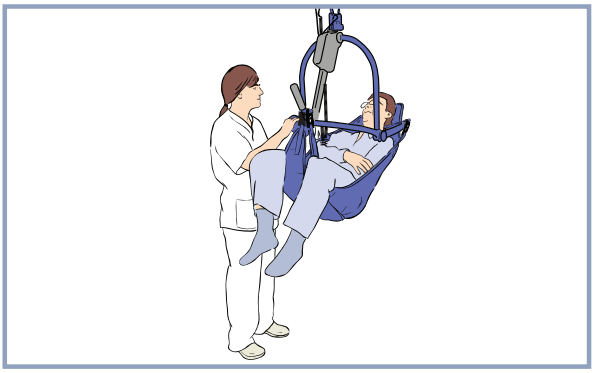

Fortsæt forflytningen ved hjælp af håndbetjeningen, mens der holdes en hånd på afstandsbøjlen for at forhindre voldsomme svingninger og give en tryghedsfornemmelse.

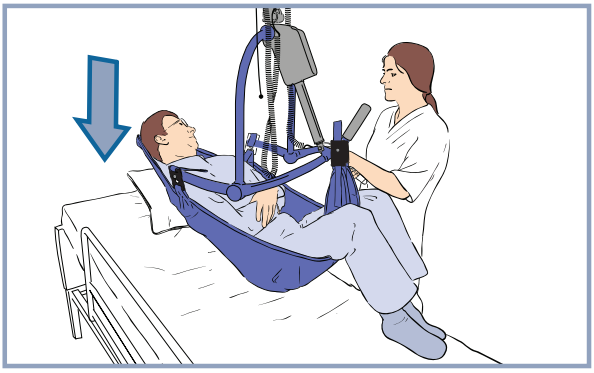

Når plejemodtager er ankommet til slutpunktet, placeres plejemodtager i overensstemmelse med positionen på destinationen.

Sænk plejemodtager ned på den placering ved at foretage små justeringer under nedsænkningen, så plejemodtager altid har den mest komfortable stilling.

ADVARSEL: Vær forsigtig, når nedsænkningsfunktionen anvendes, så plejemodtager ikke bliver ramt af afstandsbøjlen, da dette kan forårsage personskade.

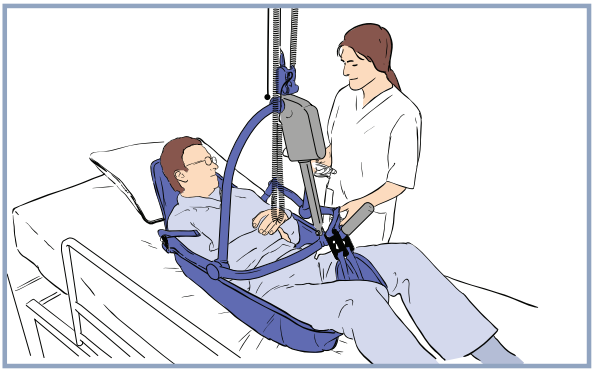

Når hele plejemodtagerens kropsvægt er fuldt understøttet, skal klemmerne hægtes af.

Kør liften væk fra plejemodtageren.

Fjern sejlet fra plejemodtageren.

Oplad batterierne i henhold til opladersystemet udstyret med MS2.

Anvendelse af løkkesejl

Kompatibilitet af løkkesejl

Følgende er en liste over alle løkkesejl fra Arjo, der er kompatible med loftlifte i *Maxi Sky 2*-serien.

Anvendelse af sejl	Udformning af sejl
Generel forflytning	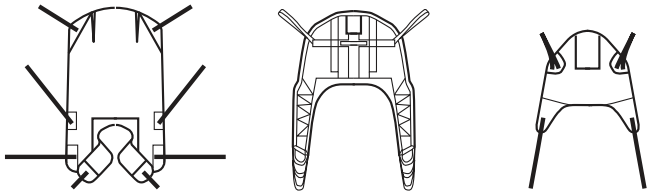
Hygiejnesejl	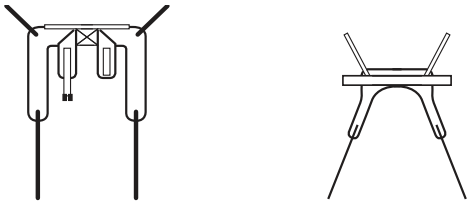
Gangtræning	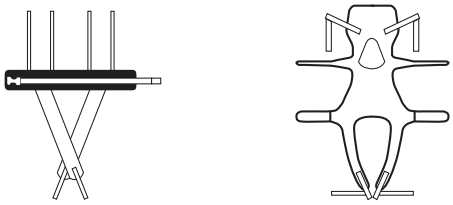
Lejringsskift i seng	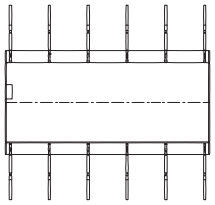
Lemmer	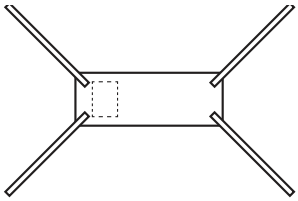
Forflytning i rygleje	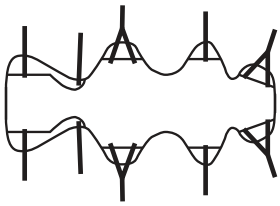 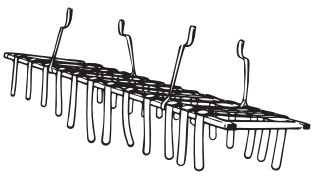

Valg af sejl

Afstandsbøjlen, der fastgøres til *Maxi Sky* 2, afgør, hvilke sejl der kan benyttes til at forflytte plejemodtageren. De fleste sejl er farvekodede for størrelse med kantebånd eller monteringsstrop af forskellig farve på følgende måde:

- Grå eller blågrøn – Extra Extra Small - XXS
- Brun eller hvid – ekstra lille - XS
- Rød - Small - S
- Gul - Medium - M
- Grøn – Large - L
- Blå - Ekstra large - XL

Bemærk, at ikke alle sejl fås i alle størrelser. Der findes et stort udvalg af sejl til ethvert anvendelsesområde. Kontakt din lokale Arjo-repræsentant for yderligere information. *Flites*-sejl (universalsejl til en enkelt plejemodtager) findes også til de fleste sejlmodeller. Hvis der skal anvendes *Flites*-sejl med loftlifte i *Maxi Sky* 2-serien, henvises til de separate *brugsvejledninger* til Arjo *Flites*-sejl.

BEMÆRK: Anvend kun sejl fra Arjo med loftlifte i *Maxi Sky* 2-serien.

Afstandsbøjlekompatibilitet

Følgende er en liste over alle afstandsbøjler fra Arjo til anvendelse med løkkesejl, der er kompatible med loftlifte i *Maxi Sky* 2-serien. Andre kombinationer kan være egnede baseret på behandlingsstedets egen vurdering. Der bør udføres en klinisk vurdering ved valg af størrelse og kombination.

Afstandsbøjle	Kun model Basic	Beskrivelse	Løkkesejlstørrelser					
			XXS	XS	S	M	L	XL
700-05461-BOX	✓	Mellemstor afstandsbøjle med 2 kroge			✓	✓	✓	
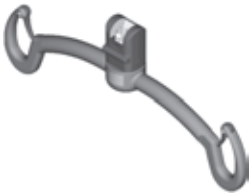 700-19420		Lille afstandsbøjle med 2 kroge	✓	✓	✓	✓		
700-19415 700-19435 (kun det amerikanske marked) 700-19470 700-19465 (kun det amerikanske marked)		Mellemstor afstandsbøjle med 2 kroge			✓	✓	✓	
700-19430		Afstandsbøjle med 4 kroge			✓	✓	✓	✓
700-05443	✓	Afstandsbøjle med 4 kroge					✓	
700-15695		Båreramme					✓	✓
700-19522	✓	Båreramme					✓	✓

Montering af sejlet på afstandsbøjlen

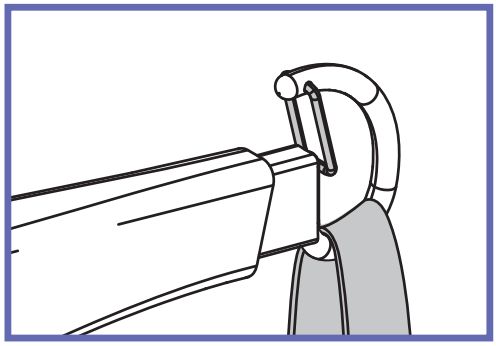

Anbring monteringsløkken på krogen.

Sørg for, at løkken er anbragt korrekt, og at låseanordningen lukker krogen fuldstændigt.

Gentag samme procedure for alle løkker.

Afmontering af sejl fra afstandsbøjlen

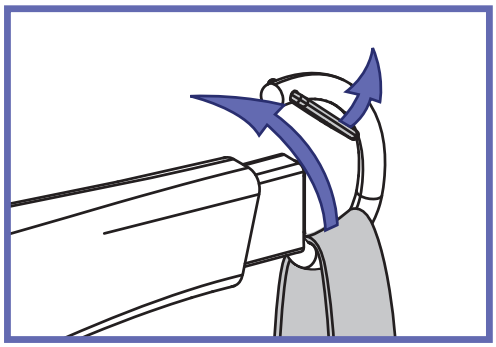

Åbn låseanordningen, og fjern løkken fra krogen.

Gentag samme procedure for alle løkker.

Forflytning af plejemodtager ved hjælp af løkkesejl

Løkkesejl kan fås i mange størrelser. Den korrekte sejlstørrelse kan også understøtte plejemodtagerens skuldre under forflytning.

ADVARSEL: Hold altid fast i afstandsbøjlen i nærheden af plejemodtagere for at undgå at ramme dem med den. Dette kan medføre skader.

ADVARSEL: Sørg for at evt. forhindringer fjernes fra den vej, De ønsker at køre. Ellers er der risiko for personskader.

ADVARSEL: Kontroller at sejlet ikke bliver fanget af en forhindring. Ellers er der risiko for personskader.

ADVARSEL: Før liften flyttes, skal det altid sikres, at der er nok fri plads i forhold til plejemodtageren, så man undgår at ramme vedkommende. Ellers er der risiko for personskader.

Plejemodtagers stilling

Kroppens placering i forhold til kombinationen af løkkestroppositioner			
SKULDRE 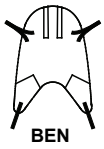 	SKULDRE 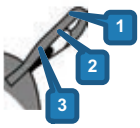 	BEN 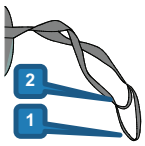 	HOFTER*
	3	1	1
	2	1	1
	1	1	1
	1	1	2

*Hoftesejl er kun tilgængelige til THA6i-modellen

De specifikke løkkesejl, der vælges, afgør plejemodtagerens placering. Forskellige kombinationer af løkker kan bruges, så plejemodtageren kan løftes og transporteres i stillinger, lige fra halvt liggende til siddende.

Bemærk: Sejl med flere løkker giver mulighed for flere alternative stillinger.

Når løkkesejlet er placeret omkring plejemodtageren, kan det indstilles på tre måder. For hver af de tre måder, der er beskrevet på næste side, er det nødvendigt først at forbinde hver skulderrem på sejlet til begge sider af afstandsbøjlen.

Monteringspunkter

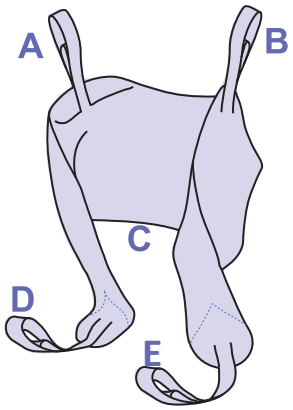

BEMÆRK: På 4-punkts afstandsbøjlen skal sejlets stropper monteres som angivet nedenfor.

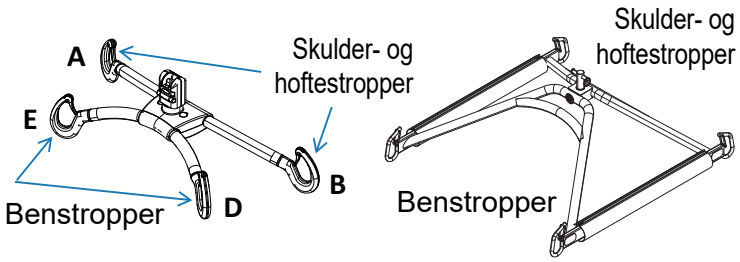

Metode 1 - Kryds

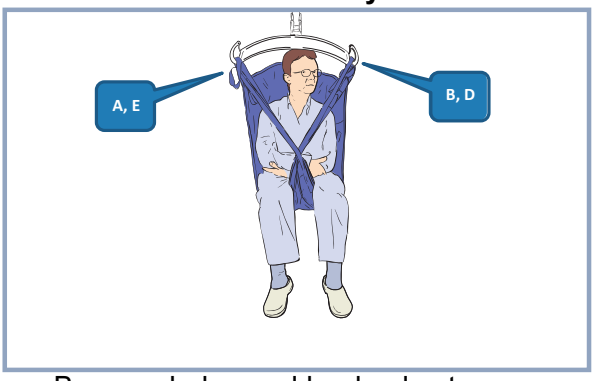

Ben samlede, med krydsede stropper

Denne metode anbefales til de mest almindelige forflytninger.

Metode 2 - Hængekøje

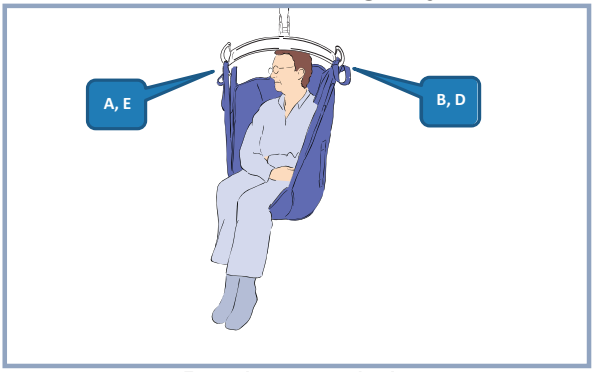

Bro, ben samlede

Denne metode kan skabe en bekvem vugge for amputerede plejemodtagere.

Det er ligeledes en nyttig metode til plejemodtagere med muskelsammentrækninger, der gør det svært at anbringe en sejlstrop mellem benene.

ADVARSEL: Metode 2 er muligvis ikke egnet til forvirrede, genstridige eller utilregnelige plejemodtagere, da de kan falde frem og komme til skade.

Metode 3 - Abduktion

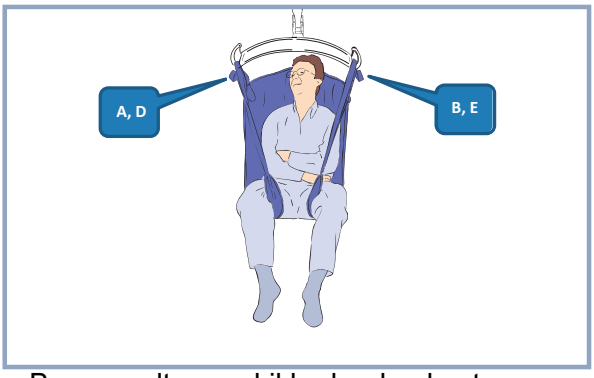

Ben spredte, med ikke-krydsede stropper

Med denne metode holdes plejemodtagerens ben vidt fra hinanden, så metoden er velegnet til toiletbesøg og hygiejnepleje.

ADVARSEL: Metode 3 er muligvis ikke egnet til plejemodtagere uden kontrol i overkroppen, da de kan glide ned og næsten ud af sejlet.

Forflytning af plejemodtager fra siddende stilling

De teknikker, der beskrives her, kan bruges til at flytte plejemodtagere, uanset hvor de sidder (f.eks. på kanten af en seng, i en stol, i en kørestol eller lignende).

Anbring sejlet omkring plejemodtager, så sejlets bund sidder lidt under halebenet. Der kan anvendes en *MaxiSlide*® eller *MaxiTube*® til hjælp med placering af sejlet.

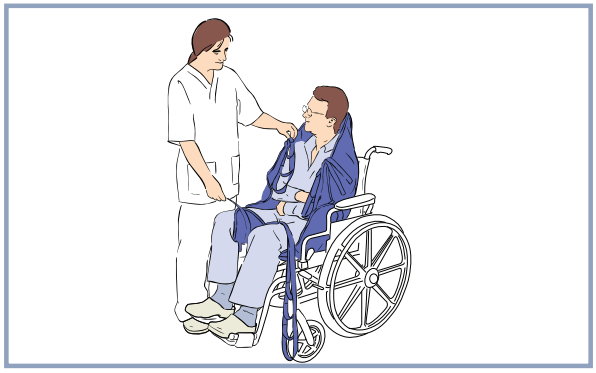

Sørg for, at sejlets hovedstøtte er bag hovedet og dækker det, og træk hver benstrop under låret, så den kommer ud på indersiden af låret.

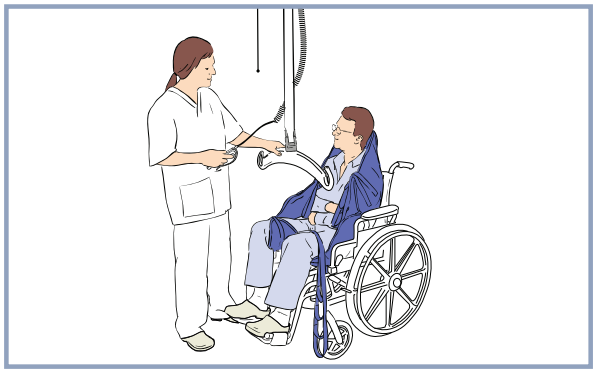

Gå hen mod plejemodtager med liften, og sørg for, at:

- Afstandsbøjlen er i eller lige under skulderhøjde.
- Afstandsbøjlen er tæt nok på til at kunne hægte skulderremmene på.

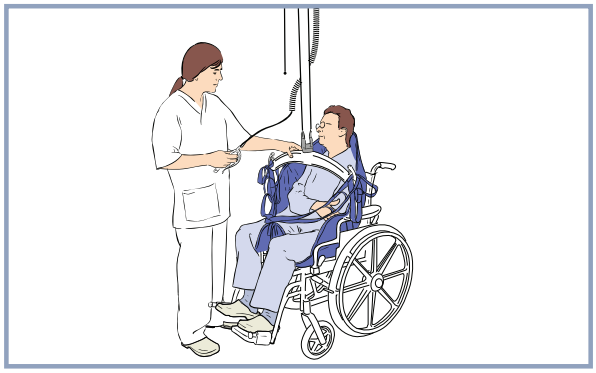

Hægt skulderremmene på og derefter bensektionen med en af de tre metoder, der er beskrevet på den foregående side.

Om nødvendigt sænkes afstandsbøjlen lidt.

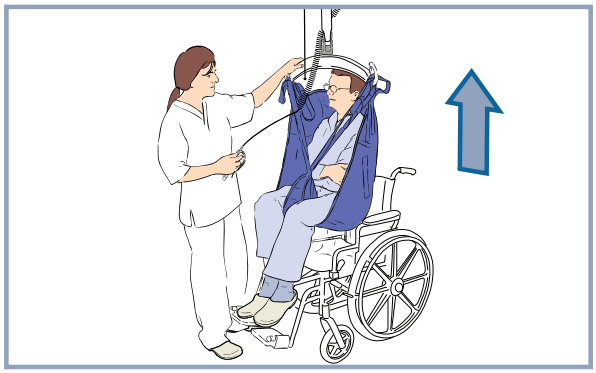

Hæv plejemodtageren ved hjælp af håndbetjeningen. Området på sejlet til hovedet skulle nu være til nytte.

ADVARSEL: Det skal altid sikres, at sejlets hæfteløkker sidder korrekt og forbliver udstrakt, efterhånden som plejemodtagerens vægt løftes. Dette vil forhindre plejemodtageren i at falde.

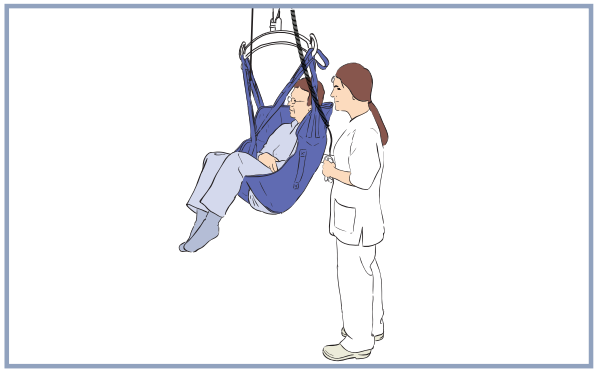

Fortsæt forflytningen, mens der holdes en hånd på afstandsbøjlen for at forhindre voldsomme svingninger og give en tryghedsfornemmelse.

FORSIGTIG: Forsøg ikke at trække liften langs skinnen i kablet til håndbetjeningen. da dette kan beskadige kablet og i sidste ende ødelægge håndbetjeningens funktionsdygtighed.

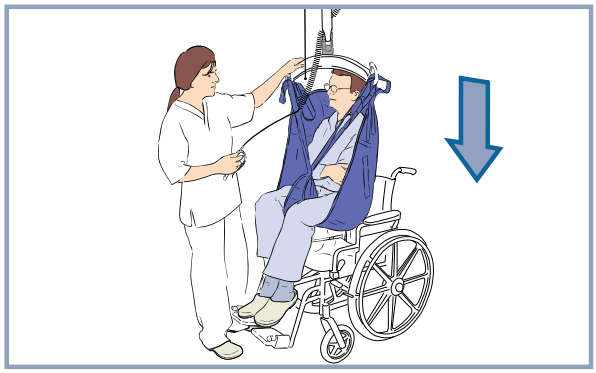

Når plejemodtageren er nået til den ønskede destination, sænkes vedkommende ned på den nye placering.

ADVARSEL: Vær forsigtig, når nedsænknings-funktionen anvendes, så plejemodtager ikke bliver ramt af afstandsbøjlen, da dette kan forårsage personskade.

Brug om nødvendigt håndtagene bag på sejlet til at placere plejemodtageren ved forflytning til stol. Hold godt fast i håndtaget for at sikre en korrekt siddende stilling.

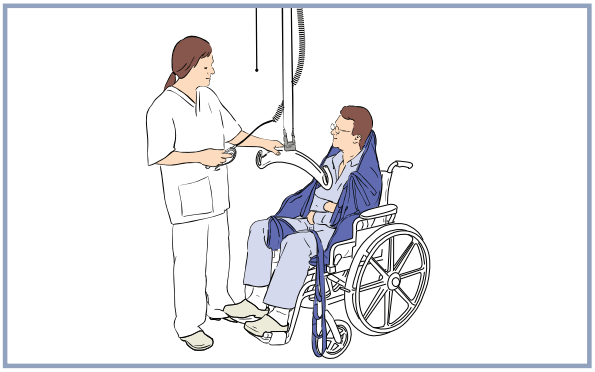

Når hele plejemodtagerens kropsvægt er fuldt understøttet, skal benløkkerne og derefter skulderløkkernes klemmer hægtes af.

Kør liften væk fra plejemodtageren.

Fjern sejlet fra plejemodtageren.

Oplad batterierne i henhold til opladersystemet udstyret med MS2.

Forflytning af plejemodtager fra rygleje

De teknikker, der beskrives her, kan bruges til at flytte plejemodtagere, uanset hvor de ligger ned (f.eks. i en seng, på gulvet eller på en båre).

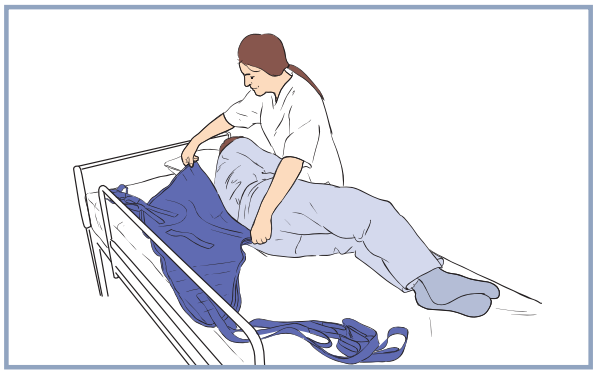

Rul plejemodtageren om på siden i plejepersonalets retning, fold sejlet halvt sammen, og anbring det på sengen eller på gulvet langs plejemodtagerens ryg, så bunden af plejemodtagers rygrad følger sejlets bund.

ADVARSEL: Sørg for, at sengehesten er monteret og forhindrer plejemodtageren i at falde ud.

Rul plejemodtageren tilbage på sejlet og en smule i den modsatte retning, så den foldede del af sejlet kan rulles ud.

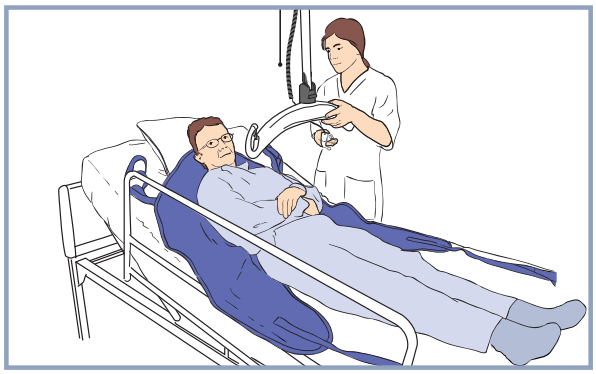

Hvis det er muligt, hæves sengegærdet.

Placer *Maxi Sky* 2 direkte over plejemodtageren.

ADVARSEL: Brug håndbetjeningen til at sænke afstandsbøjlen, idet du passer på ikke at sænke rammen ned på plejemodtageren. Ellers er der risiko for personskader.

Hægt skulderremmene på og derefter bensektionen med en af de tre tidligere beskrevne metoder.

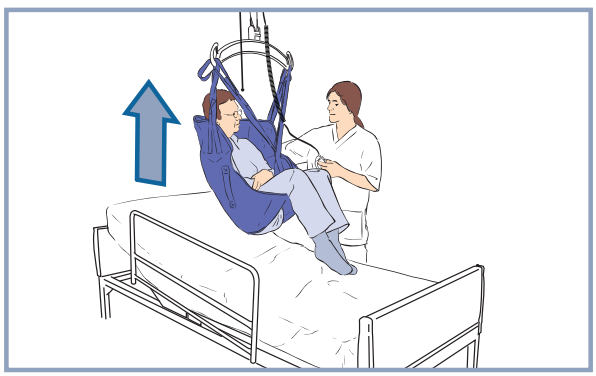

Hæv plejemodtageren ved hjælp af håndbetjeningen.

ADVARSEL: Det skal altid sikres, at løkkerne sidder korrekt og forbliver udstrakt, efterhånden som plejemodtagerens vægt løftes. Dette vil forhindre plejemodtageren i at falde.

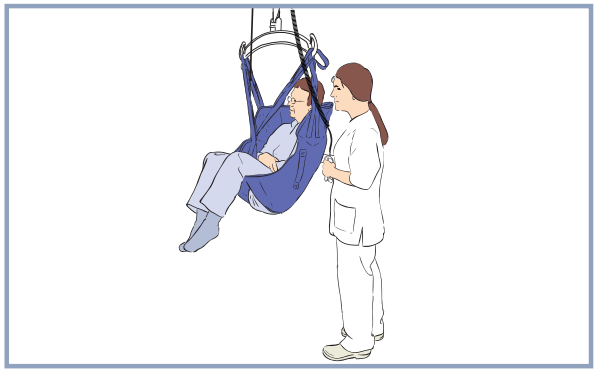

Fortsæt forflytningen, mens der holdes en hånd på afstandsbøjlen for at forhindre voldsomme svingninger og give en tryghedsfornemmelse.

FORSIGTIG: Forsøg ikke at trække liften langs skinnen i kablet til håndbetjeningen. da dette kan beskadige kablet og i sidste ende ødelægge håndbetjeningens funktionsdygtighed.

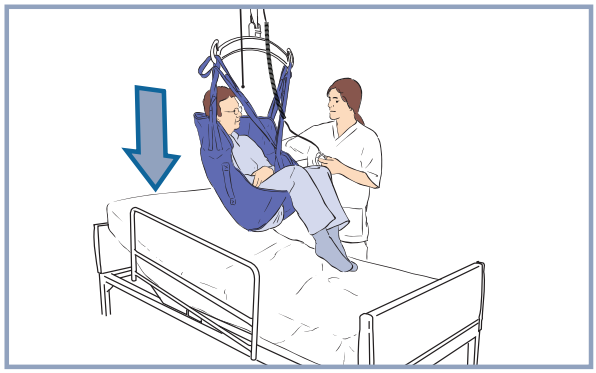

Sænk plejemodtageren ned på den nye placering.

ADVARSEL: Vær forsigtig, når nedsænknings-funktionen anvendes, så plejemodtager ikke bliver ramt af afstandsbøjlen, da dette kan forårsage personskade.

Når hele plejemodtagerens kropsvægt er fuldt understøttet, skal sejlets klemmer hægtes af.

Kør liften væk fra plejemodtageren.

Fjern sejlet fra plejemodtageren.

Oplad batterierne i henhold til opladersystemet udstyret med MS2.

Lejringsskift

Plejemodtagere, der er fuldstændigt bundet til sengen, skal flyttes til en ny stilling med jævne mellemrum. For nogle af disse plejemodtagere kan der med fordel placeres et sejl til lejringsskift permanent under deres lagen.

Flyt opad i seng

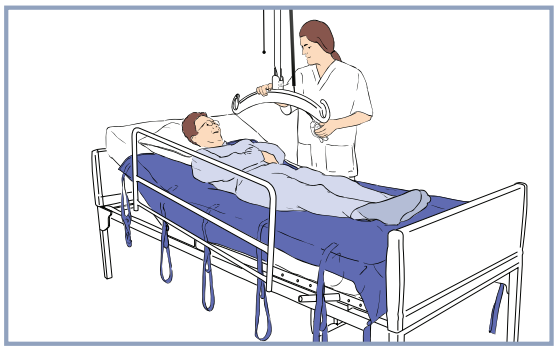

Placer *Maxi Sky* 2 direkte over plejemodtageren.

ADVARSEL: Brug håndbetjeningen til at sænke afstandsbøjlen **vinkelret eller parallelt** i forhold til plejemodtageren, idet du passer på ikke at sænke rammen ned på plejemodtageren, da dette kan forårsage personskade.

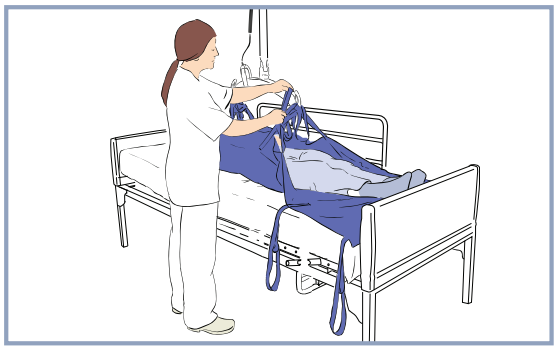

Fastgør så mange løkker som muligt til afstandsbøjlen. Sørg for at fordele løkkerne på begge kroge.

Vælg løkkelængde for at løfte plejemodtageren så lige op som muligt.

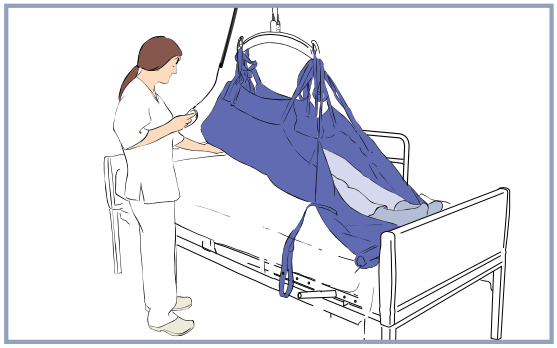

Hæv plejemodtageren ved hjælp af *Maxi Sky* 2, indtil plejemodtagerens hofter understøttes, og indtil det er muligt at flytte plejemodtageren op i sengen. Brug om nødvendigt et *MaxiTube*®-lagen.

BEMÆRK: Det kan være nødvendigt at understøtte hovedet for visse plejemodtagere afhængigt af deres medicinske tilstand.

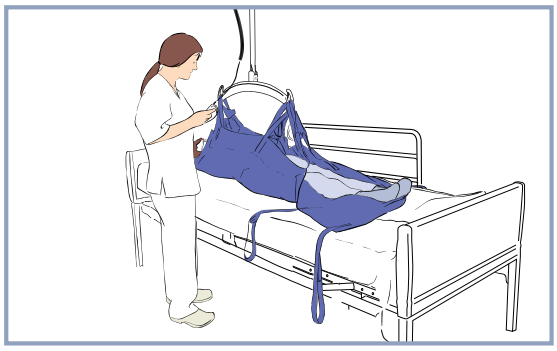

Sænk plejemodtageren ned på den nye placering.

ADVARSEL: Vær forsigtig, når nedsænknings-funktionen anvendes, så plejemodtager ikke bliver ramt af afstandsbøjlen, da dette kan forårsage personskade.

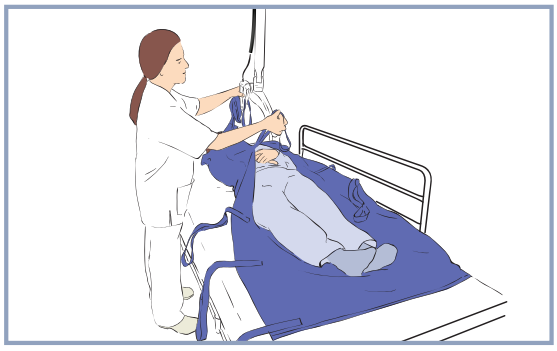

Når hele plejemodtagerens kropsvægt er fuldt understøttet, hægtes alle løkker af.

Kør liften væk fra plejemodtageren.

Oplad batterierne i henhold til opladersystemet udstyret med MS2.

Vending i sengen

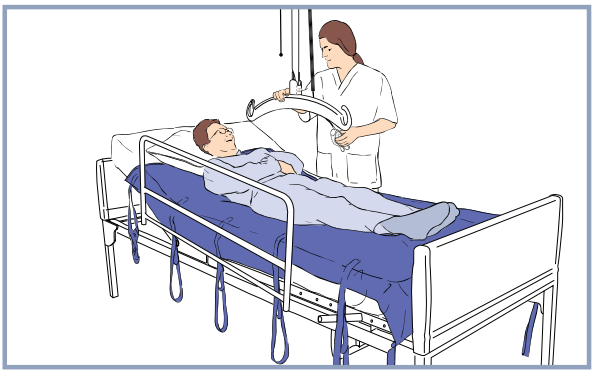

Placer *Maxi Sky* 2 direkte over plejemodtageren.

ADVARSEL: Brug håndbetjeningen til at sænke afstandsbøjlen **vinkelret eller parallelt** i forhold til plejemodtageren, idet du passer på ikke at sænke rammen ned på plejemodtageren, da dette kan forårsage personskade.

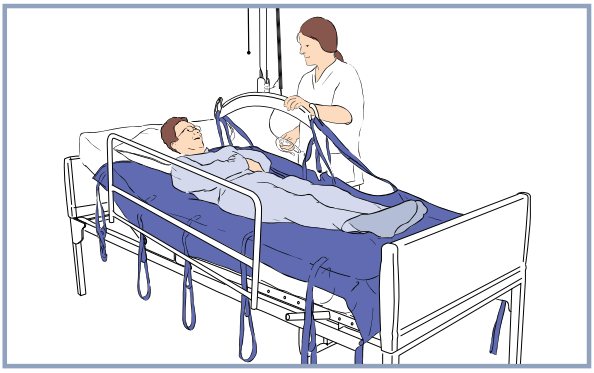

Fastgør så mange løkker som muligt fra den ene side af lejringsskiftesejlet til afstandsbøjlen.

Sørg for at fordele løkkerne på begge kroge.

Vælg løkkelængde for at rulle plejemodtageren så lige op som muligt.

ADVARSEL: Sørg for, at sengehesten er monteret og forhindrer plejemodtageren i at falde ud.

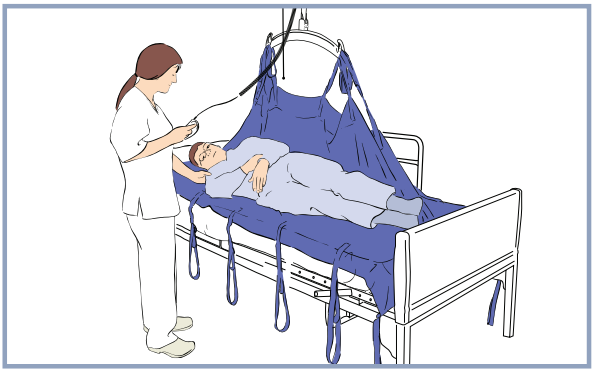

Løft afstandsbøjlen, indtil plejemodtageren er rullet til den korrekte stilling.

BEMÆRK: Anbring puder for at forhindre plejemodtageren i at rulle tilbage og øge komforten.

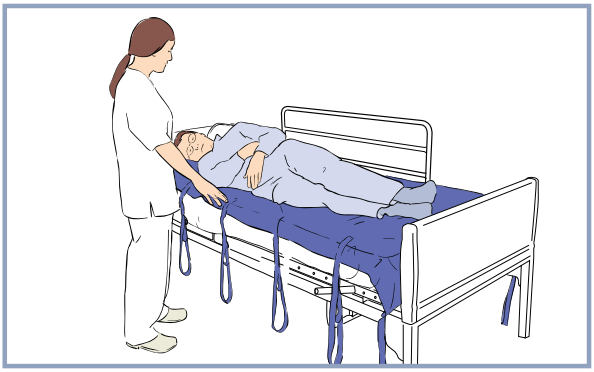

Sænk afstandsbøjlen for at mindske belastningen på løkkerne.

ADVARSEL: Vær forsigtig, når nedsænknings-funktionen anvendes, så plejemodtager ikke bliver ramt af afstandsbøjlen, da dette kan forårsage personskade.

Afhægt alle løkker.

Kør liften væk fra plejemodtageren.

Oplad batterierne i henhold til opladersystemet udstyret med MS2.

Gangtræning

Loftlifte i *Maxi Sky* 2-serien kan anvendes til at hjælpe plejemodtagere med genoptræning, da de forbliver ophængt i sejlet og dermed ikke kan falde.

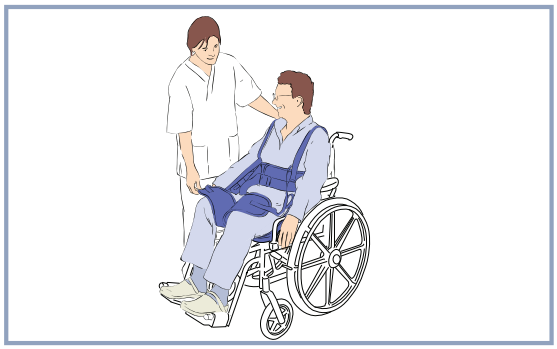

Læg genoptræningssejlet omkring plejemodtageren.

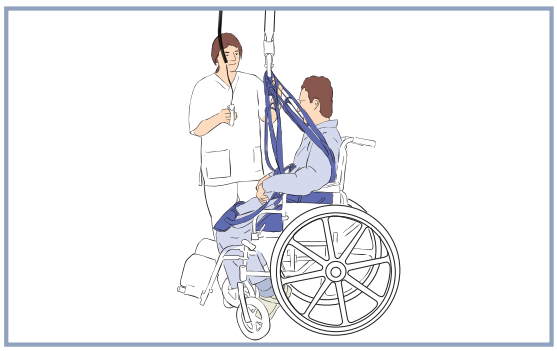

Gå så tæt på *Maxi Sky* 2, at afstandsbøjlen er tæt nok på til at kunne hægte løkkerne på.

ADVARSEL: Vær forsigtig, når nedsænknings-funktionen anvendes, så plejemodtager ikke bliver ramt af afstandsbøjlen, da dette kan forårsage personskade.

Fastgør løkkerne til afstandsbøjlen.

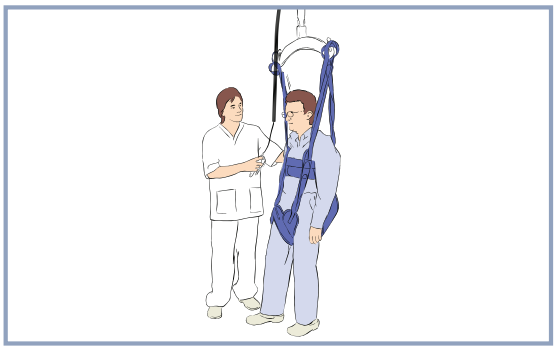

Sørg for, at alle løkker er sikkert fastgjort, og hæv derefter afstandsbøjlen til den ønskede vægtkapacitet for plejemodtageren.

BEMÆRK: Plejemodtageren kan kun køre i skinneretningen.

Når gangtræningsaktiviteterne er gennemført, sænkes plejemodtageren til siddende stilling, og sejlet fjernes.

Oplad batterierne i henhold til opladersystemet udstyret med MS2.

Forflytning af plejemodtager i rygleje

ADVARSEL: Anvend kun Arjo-liggesejl. Der må ikke benyttes andre typer liggesejl med ***Maxi Sky* 2**.

FORSIGTIG: Før liggesejlet bruges med ***Maxi Sky* 2**, skal det sikres, at bårerammen er blevet korrekt monteret på stroppen.

Identificer liggesejlets hovedstykke. Se efter en mærkat, der er syet i enden af hovedstykket.

Anbring liggesejlet ved at rulle plejemodtageren over på det. Sørg for, at den øverste del af sejlet er under plejemodtagerens hoved, hvor den øverste kant af sejlet er på linje med toppen af hovedet.

BEMÆRK: Hvis plejemodtageren ikke kan rulle om på siden, anvendes et *MaxiSlide*-lagen til at få sejlet på.

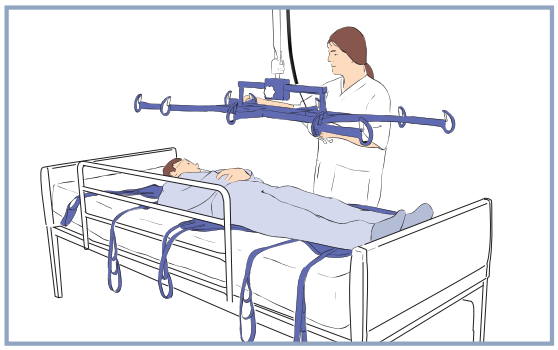

Med bårerammen så højt oppe som muligt bevæges liften, indtil rammen befinder sig direkte over plejemodtageren.

BEMÆRK: Rammen er symmetrisk og kan bruges fra begge sider.

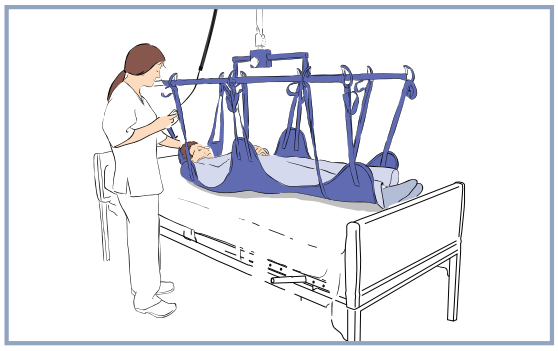

Sænk bårerammen forsigtigt ned lige over plejemodtager uden at ramme vedkommende, så midten af rammen befinder sig omtrent lige over plejemodtagerens navle.

ADVARSEL: Vær forsigtig, når nedsænknings-funktionen anvendes, så plejemodtager ikke bliver ramt af båren, da dette kan medføre skader.

Hægt alle sejlets løkker rigtigt på.

BEMÆRK: Fastgørelsesstropperne har adskillige forbindelsesløkker. Vælg den løkke, der forekommer at være den bedste til, at plejemodtageren kan ligge i den mest bekvemme stilling.

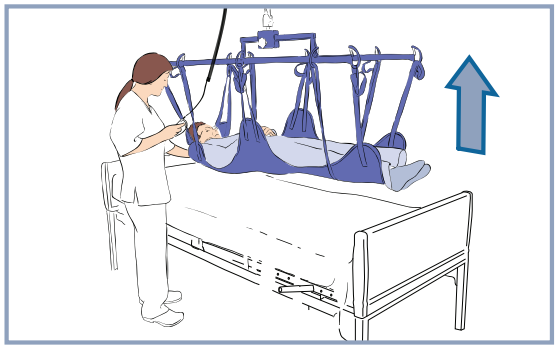

Mens plejemodtageren hæves let over sengen, vurderes det, hvorvidt rammen skal justeres, så den passer bedre til plejemodtagerens tyngdepunkt, og der dermed kan opretholdes en mere lige stilling.

Sænk plejemodtageren ned på sengen, og juster efter behov. Se specifikke vejledninger til bårer for at få flere oplysninger.

Løft og flyt plejemodtageren væk fra sengen.

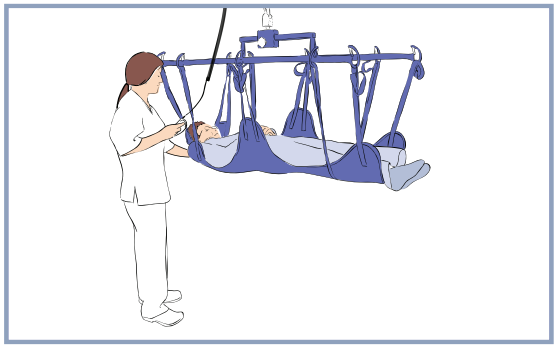

Fortsæt forflytningen, mens der holdes en hånd på afstandsbøjlen for at forhindre voldsomme svingninger og give en tryghedsfornemmelse.

FORSIGTIG: Forsøg ikke at trække liften langs skinnen i kablet til håndbetjeningen. da dette kan beskadige kablet og i sidste ende ødelægge håndbetjeningens funktionsdygtighed.

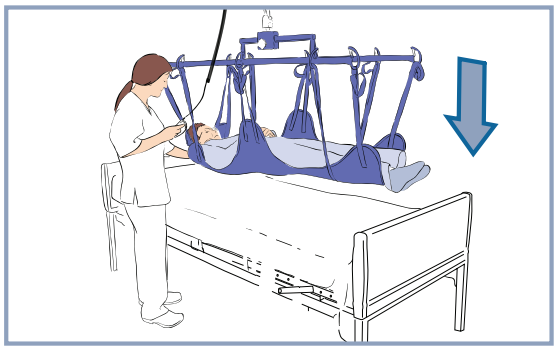

Sænk plejemodtageren ned på den nye placering.

ADVARSEL: Vær forsigtig, når nedsænknings-funktionen anvendes, så plejemodtager ikke bliver ramt af båren, da dette kan medføre skader.

Når hele plejemodtagerens kropsvægt er fuldt understøttet, skal sejlets klemmer hægtes af.

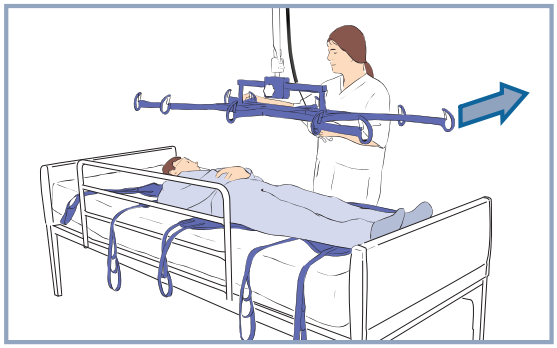

Flyt rammen væk fra plejemodtageren.

Fjern sejlet fra plejemodtageren.

Oplad batterierne i henhold til opladersystemet udstyret med MS2.

Løft og forflytning af plejemodtager med rembåren

Se brugsvejledningen til rembåren for anvisninger om løft og forflytning af plejemodtagere med Arjo-rembåren.

Understøttelse af ekstremiteter

Loftlifte i *Maxi Sky* 2-serien kan anvendes til at hjælpe med procedurer, hvor ekstremiteter skal understøttes i eleveret position.

ADVARSEL: For at mindske risikoen for faldskader må RTO- eller RTS-funktionen ikke aktiveres under udførslen af opgaver med understøttelse af ekstremiteter.

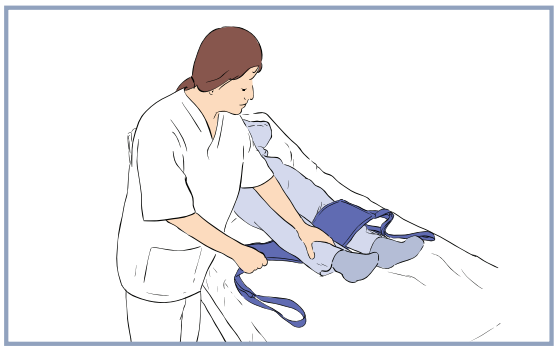

Læg sejlet til understøttelse af ekstremiteter omkring plejemodtagerens ben.

ADVARSEL: Det er kun tilladt at anvende sejlet, når benet er blevet undersøgt af en sundhedsfaglig ekspert.

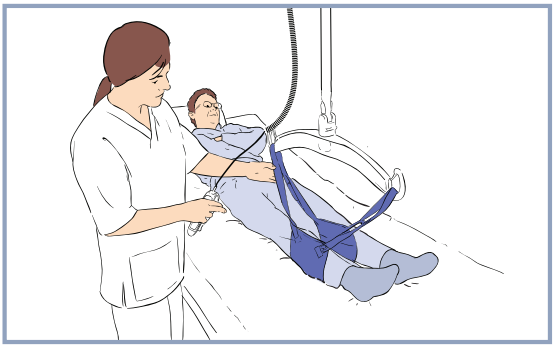

Gå så tæt på loftliften, at afstandsbøjlen er tæt nok på til at kunne hægte løkkerne på.

ADVARSEL: Vær forsigtig, når nedsænknings-funktionen anvendes, så plejemodtager ikke bliver ramt af afstandsbøjlen, da dette kan forårsage personskade.

Fastgør løkkerne til afstandsbøjlen.

ADVARSEL: For at undgå, at plejemodtagerens ben falder ned, skal det altid sikres, at løkkerne sidder korrekt og forbliver udstrakt, efterhånden som ekstremitetens vægt gradvist løftes. Ellers opstår der risiko for personskader.

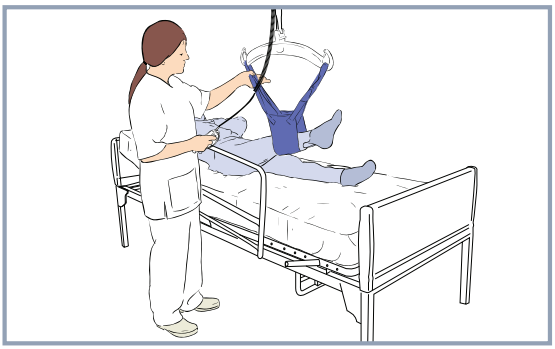

Hæv plejemodtagerens ekstremiteter ved hjælp af håndbetjeningen, indtil plejemodtagerens ekstremitet er i den ønskede højde. Pas på ikke at overstrække ekstremiteten.

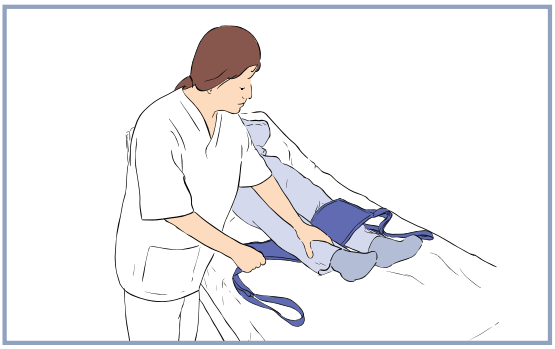

Når det ikke længere er nødvendigt at understøtte plejemodtagerens ekstremitet, sænkes afstandsbøjlen, liften flyttes væk og sejlet fjernes.

Oplad batterierne i henhold til opladersystemet udstyret med MS2.

ADVARSEL: Vær forsigtig, når nedsænknings-funktionen anvendes, så plejemodtager ikke bliver ramt af afstandsbøjlen, da dette kan forårsage personskade.

Anvendelsesområder for båre

Afstandsbøjlekompatibilitet

Følgende er en liste over alle Arjos *Quick-Connect*-bårer, der er kompatible med loftlifte i *Maxi Sky 2*-serien.

Andre kombinationer kan være egnede baseret på behandlingsstedets egen vurdering. Der bør udføres en klinisk vurdering ved valg af størrelse og kombination.

Afstandsbøjle	Beskrivelse
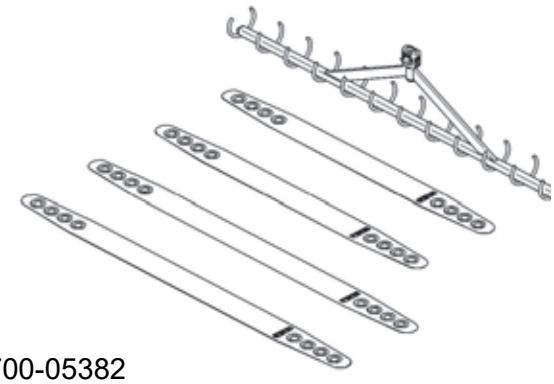 700-05382	Standardbånd til bårer
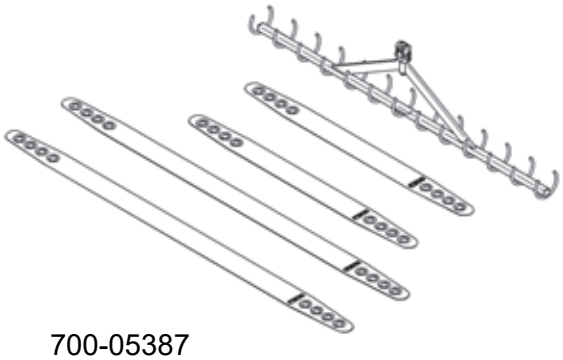 700-05387	Store bånd til bårer

Anvendelse af båren er beskrevet i tilbehørets medfølgende dokumenter.

Brug af tilbehør

Rumvurdering

Nedenfor ses et vurderingseksempel, der viser det forskellige tilbehør, for at give en generel ide om, hvor de kan findes i et ønsket miljø.

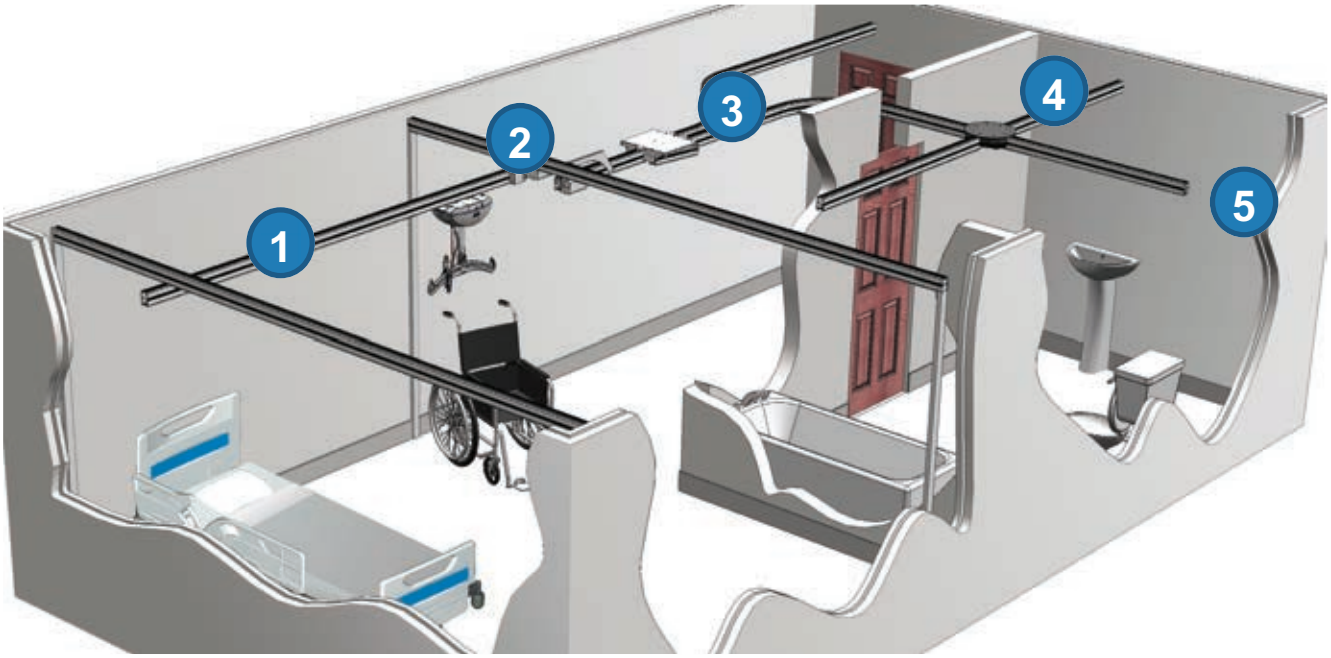

Figur 10

KWIKtrak™-tilbehør

1

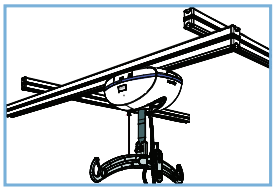

X-Y-skinnesystemet

X-Y-skinnesystemet gør det muligt at flytte liften i enhver retning over et nærmere bestemt område for at dække hele områdets areal.

2

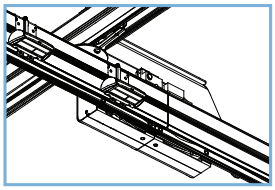

Porten

Porten er en sikkerhedsanordning, der blokerer adgangen mellem et X-Y-skinnesystem og et fast skinnesystem for at forhindre, at liften falder ud af skinnen, hvis disse to systemer ikke er ensrettet.

3

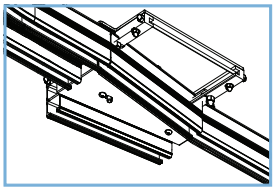

Skiftesporet

Skiftesporet gør det muligt at skifte liftens retning til et andet skinnesystem, der fører til et andet plejeområde.

4

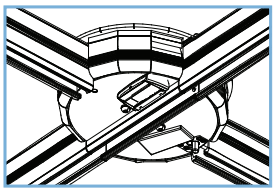

Tilbehøret Turntable

Tilbehøret *Turntable* er en drejeskive, der gør det muligt at ændre liftens rute i et skinnesystem med flere retninger.

5

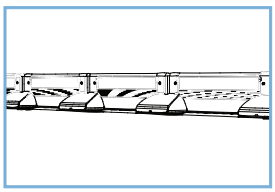

PPP (forprogrammeret position)

PPP er en funktion, der gør det muligt at anbringe liften langs skinnesystemet på forskellige foruddefinerede positioner, hvor PPP-aktiveringsstationerne er placeret. Der kan være mere end én PPP-aktiveringsstation i designet afhængigt af rummets udformning.

Sådan benyttes X-Y-skinnesystemet

Sådan flyttes liften i vandret retning

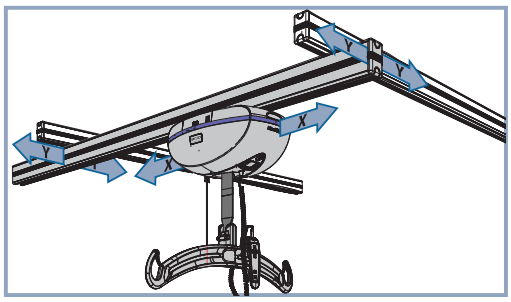

Modeller med 2 funktioner:

Liften flyttes i vandret retning (X-akse) ved at skubbe eller trække i afstandsbøjlen.

Modeller med 4 funktioner:

Liften flyttes i vandret retning (X-akse) ved at anvende knappen ← eller → på håndbetjeningen.

Sådan flyttes liften i ansigtsretningen

For at flytte liften i Y-aksens retning kræves det, at både liften og den tværgående skinne flyttes samtidigt. For at opnå dette skubbes eller trækkes i afstandsbøjlen i Y-aksens retning, hvorefter den tværgående skinne følger efter.

Sådan benyttes porten

Sådan forlader du X-Y-skinnesystemet

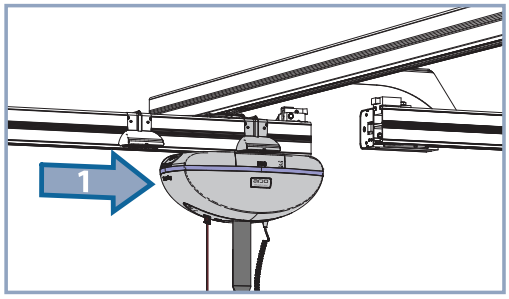

Flyt liften lang X-aksen til enden af den tværgående skinne, hvor porten er monteret på siden af den tværgående skinne. Liften kommer automatisk i kontakt med aktiveringsstationen.

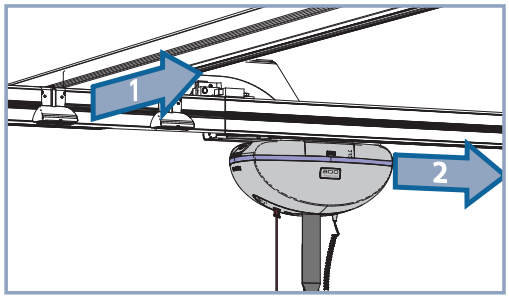

Flyt både liften og den tværgående skinne langs Y-aksen for at ensrette den tværgående skinne med den modkørende skinne. Denne handling registreres af porten og låser de to skinner sammen, så liften kan passere igennem.

BEMÆRK: Den tværgående skinne forbliver i den låste position, og der henvises til afsnittet "Adgang til X-Y-systemet" for yderligere information om frigivelse af den tværgående skinne.

Adgang til X-Y-systemet

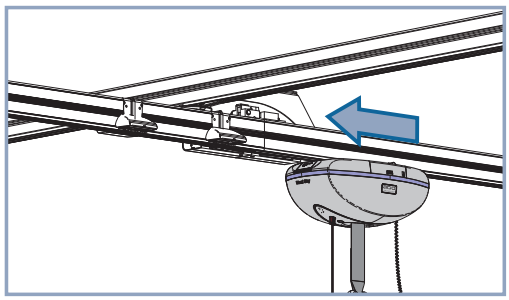

Hvis der opnås adgang fra X-Y-systemet fra den modkørende skinne, er den tværgående skinne på plads. Lad liften køre gennem porten.

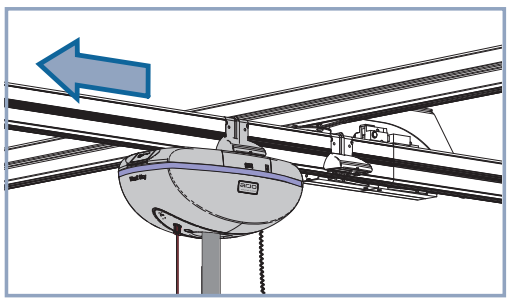

Når liften har passeret deaktiveringsstationen, frigives porten, hvilket gør det muligt at flytte den tværgående skinne i Y-aksen.

Sådan benyttes skiftesporet

Hvis skiftesporet allerede er placeret korrekt, flyttes liften gennem sporskiftet uden at standse ved aktiveringsstationen.

Hvis skiftesporet ikke allerede er placeret ved det korrekte spor, fortsættes som beskrevet nedenfor.

Ændring af spor

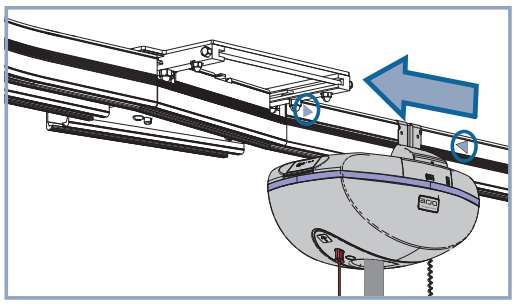

Flyt liften til aktiveringsstationen ved siden af skiftesporet. Anbring liften mellem ▶◀-markørerne på skinnen.

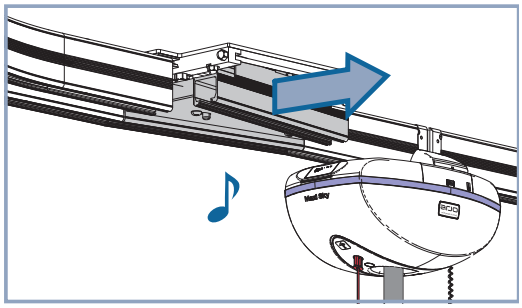

Når skiftesporet registrerer liften, tilkendegiver det dette med et kort bip og ændrer retning.

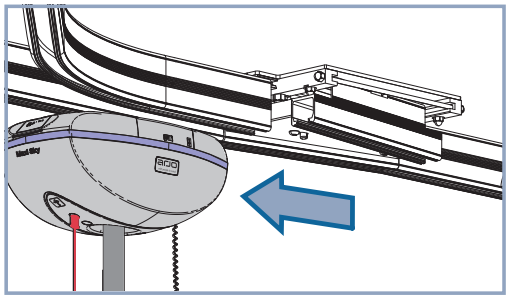

Vent, indtil skiftesporet er standset helt, hvorefter liften kan flyttes gennem skiftesporet.

Lynkobling

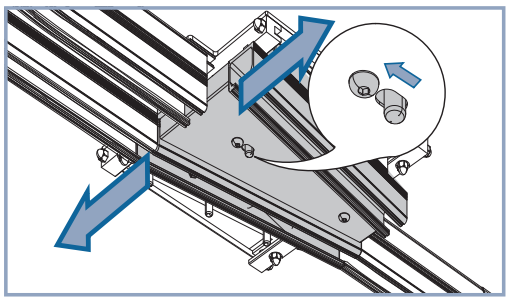

Hvis skiftesporet ikke kører automatisk, eller der opstår en nødsituation, skal lynkoblingen, der sidder under skiftesporet, aktiveres, og pladen skubbes manuelt for at ændre sporet helt.

ADVARSEL: Pas på ikke at placere en hånd eller fingrene, hvor glidepladen skal køre, så de bliver klemt.

ADVARSEL: Aktivér ikke lynkoblingen, hvis liften er i skiftesporet, for at forhindre, at enheden falder ned.

Sådan benyttes tilbehøret *Turntable*

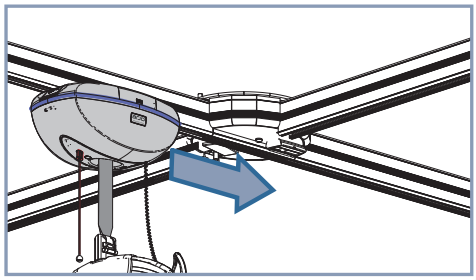

Flyt liften til aktiveringsstationen i *Turntable*-drejeskiven.

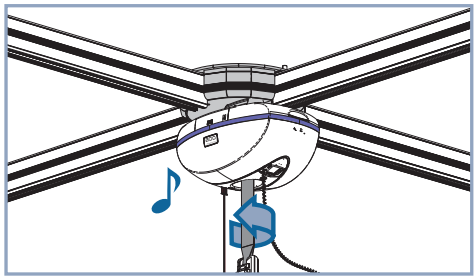

Når *Turntable*-drejeskiven registrerer liften, tilkendegiver den dette med et bip og begynder at dreje for at komme på linje med det andet skinnespor.

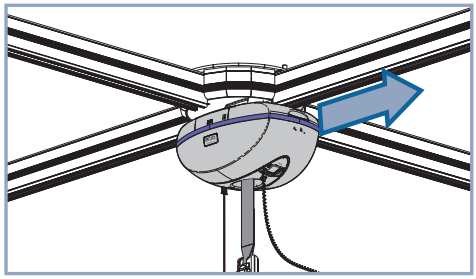

Vent, indtil *Turntable*-drejeskiven er standset helt, hvorefter liften kan flyttes ud af *Turntable*-drejeskiven.

Lynkobling

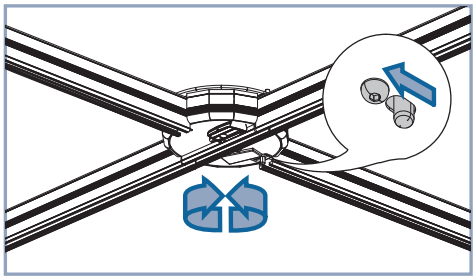

Hvis *Turntable*-tilbehøret ikke kører automatisk, eller der opstår en nødsituation, skal lynkoblingen, der sidder under *Turntable*-tilbehøret aktiveres, og pladen skubbes manuelt for at ændre sporet helt.

ADVARSEL: Pas på ikke at placere en hånd eller fingrene, hvor den roterende plade skal køre.

Sådan benyttes PPP

ADVARSEL: Brug ikke PPP-funktionen, når der er en plejemodtager i liften. Ellers er der risiko for personskader.

Hvis man bruger PPP, vil enheden detektere stationer (positioner) placeret langs skinnen.

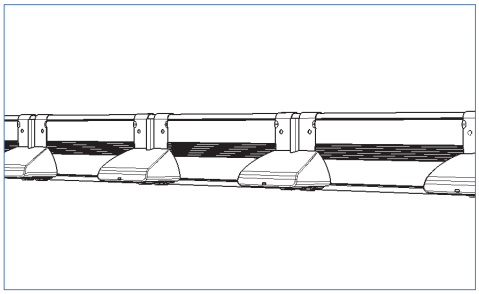

For at sende en enhed til en specifik PPP-station trykkes på knappen i det påkrævede antal gange, der svarer til den ønskede PPP-kontaktstation, du ønsker at sende liften til, og herefter trykkes på ← eller → i den pågældende PPP-stations retning. LED-lampen lyser grønt for at bekræfte kommandoen, og displayet blinker i PPP-indikatoren.

Liften hæver afstandsbøjlen og bevæger sig i den angivne retning, indtil den har mødt det antal stationer, som der blev angivet med tryk på i-knappen, og herefter standser den ved stationen.

Kommandoen kan til enhver tid annulleres ved at trykke på en knap på håndbetjeningen eller ved at tilføje vægt på afstandsbøjlen.

ADVARSEL: Vægtmåleren på enheden, der forhindrer PPP-funktionen i at virke, når der sidder en plejemodtager i sejlet, kan kun måle en mindstebelastning på 20 kg (45 lb). Der bør udvises ekstra omhu ved betjening af håndbetjeningen under forflytning af en plejemodtager, der vejer 20 kg (45 lb) eller mindre.

BEMÆRK: PPP-funktionen er kun tilgængelig til modellen med fire funktioner. PPP er en programmerbar funktion, der fra fabrikken er indstillet til "deaktiveret" og kun kan aktiveres af en uddannet tekniker. Se afsnittet "Tilpasning".

Pleje og vedligeholdelse

Rengøring

BEMÆRK: Det anbefales at rengøre lift og tilbehør hertil mellem hver plejemodtager.

Rengøring af liften og tilbehøret

- Fjern snavs fra liften og dens tilbehør fra top til bund med en klud, der er vædet med vand.
- Brug en klud, der er fugtet med varmt vand blandet med rengøringsmiddel.
- Skrub hjælpemidlerne fra top til bund for at fjerne eventuelle aflejringer.
- Brug en klud fugtet med rent vand til at fjerne alle spor af rengøringsmiddel.
- Tør derefter af med en tør klud.

Vær særlig opmærksom på nedenstående områder, hvor der er størst sandsynlighed for snavs og mikroorganismer.

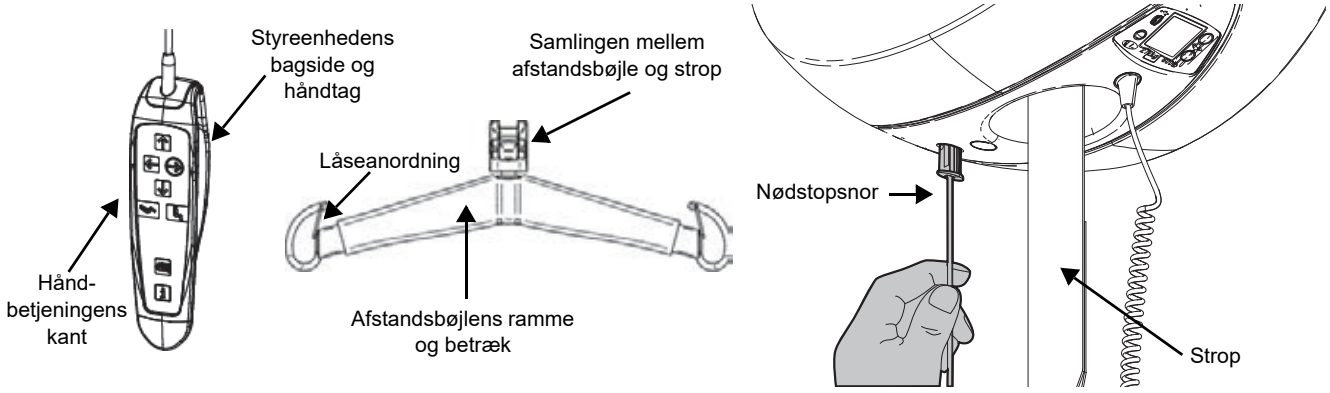

BEMÆRK: Sørg for at rengøre og desinficere nødstopsnoren grundigt. Sørg for, at liften er tændt.

FORSIGTIG: Der opnås en bedre rulleflade for plejemodtagerlejet ved at rengøre indersiden af skinnen hver 4. måned. Det kan gøres ved at sætte en fugtig klud ind i åbningen og føre den fra den ene ende af skinnen til den anden.

FORSIGTIG: Produktet må ikke gennembløddes, da det kan beskadige de elektriske komponenter og resultere i indvendig korrosion. Hvis der anvendes en varmlufttørrer til at tørre liften, må temperaturen ikke overskride 80 °C (176 °F). Der må ikke anvendes methanolbaserede opløsningsmidler eller andre typer af opløsningsmidler, da de kan beskadige overfladen eller plastikdele.

ADVARSEL: Brug altid beskyttelsesbriller og -handsker for at undgå øjen- og hudskader.

I tilfælde af kontakt skylles med rigeligt vand. I tilfælde af øjen- eller hudirritation søges lægehjælp. Læs altid brugsvejledningen og sikkerhedsdatabladet til desinfektionsmidlet.

Desinfektion

Aftør *Maxi Sky 2* og tilbehøret med en opløsning, der indeholder et af nedenstående kompatible desinfektionsmidler.
Desinfektionsmetoderne skal være i overensstemmelse med de lokale eller nationale retningslinjer (dekontaminering af medicinsk udstyr), afhængigt af plejemiljø eller det pågældende land.
Rådfør dig med den lokale specialist i infektionshygiejne, hvis du er i tvivl.

BEMÆRK: Det anbefales at rengøre liften og dens tilbehør før desinfektion.

BEMÆRK: Rengør og/eller desinficer nødstopsnoren grundigt, og kontrollér derefter, at liften stadig er tændt.

Desinfektionsmidler til lift og tilbehør	Desinfektionsmidler						
	Kvaternær ammonium	≤ 0,21 % (2.100 ppm)					
	Isopropylalkohol	≤ 70 %					
	Fenol	≤ 1,56 % (15.600 ppm)					
	Natriumhypoklorit (blegemiddel)	≤ 1 % (10.000 ppm)					
	Pereddikesyre	≤ 0,25 % (2500 ppm)					
	Hydrogenperoxid	≤ 1,5 %					
Modellen *Loftlift Basic* og modellen *Maxi Sky 2-loftlift* (vævet nylonstrop)	↓	↓	↓	↓	↓	↓	
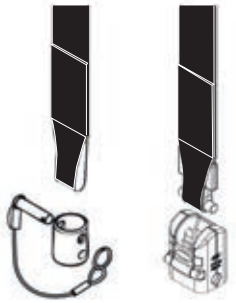				√	√	√	
Modellen *Maxi Sky 2 Infection Control* (ikke-porøs strop)	↓	↓	↓	↓	↓	↓	
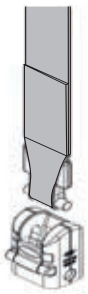	√	√	√	√	√	√	
Andet tilbehør	↓	↓	↓	↓	↓	↓	
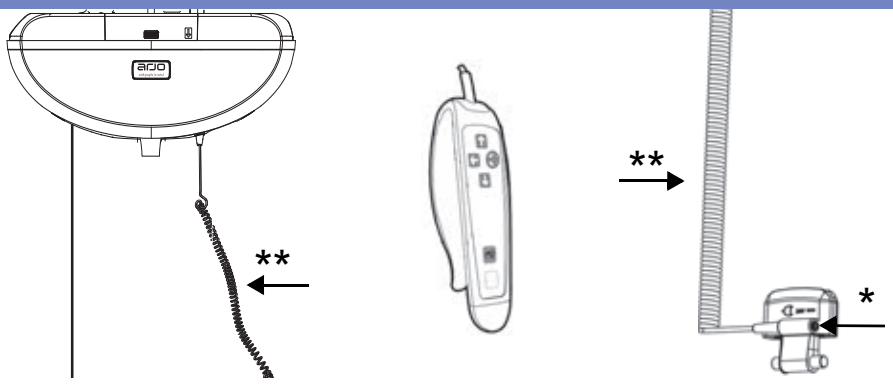	√	√	√	√	√	√	

* Metaldelen på WCS-stikket kan korrodere efter gentagen eksponering for blegemiddel og hydrogenperoxidd

** Håndbetjeningen, WCS- og PDPS-kablerne kan blive lettere beskidte efter gentagen kontakt med klorin eller hydrogenperoxid

Desinfektionsmidler til tilbehør

Desinfektionsmidler						
Kvaternær ammonium	≤ 0,21 % (2.100 ppm)					
Isopropylalkohol	≤ 70 %					
Fenol	≤ 1,56 % (15.600 ppm)					
Natriumhypoklorit (blegemiddel)	≤ 1 % (10.000 ppm)					
Pereddikesyre	≤ 0,25 % (2500 ppm)					
Hydrogenperoxid	≤ 1,5 %					
Mellemstor afstandsbøjle med to kroge (700-05461-BOX) & afstandsbøjle med fire kroge (700-05443)	↓	↓	↓	↓	↓	↓
				√	√	√
Båreramme (700-19522) & bårer (700.05380, 700.05385, 700-05382 & 700-05387)	↓	↓	↓	↓	↓	↓
				√	√	√
Manuelt åbent DPS (700-19340-BOX)	↓	↓	↓	↓	↓	↓
			√	√	√	√
Mellemstor afstandsbøjle med 2 kroge (700-19415, 700-19435 [kun det amerikanske marked])	↓	↓	↓	↓	↓	↓
	√*	√*	√*	√	√	√
Lille afstandsbøjle med 2 kroge (700-19420) & Mellemstor IC-afstandsbøjle med 2 kroge (700-19470, 700-19465 [kun det amerikanske marked])	↓	↓	↓	↓	↓	↓
	√	√	√	√	√	√
Afstandsbøjle med 4 kroge (700-19430) & båreramme (700-15695)	↓	↓	↓	↓	↓	↓
	√	√	√	√	√	√
Manuelt fladt DPS (700-19475 & 700-19200)	↓	↓	↓	↓	↓	↓
	√	√	√	√	√	√
Manuelt åbent DPS (700-19480)	↓	↓	↓	↓	↓	↓
	√	√	√	√	√	√
Medium PDPS (700-19350) & stor PDPS (700-19355)	↓	↓	↓	↓	↓	↓
	√	√	√	√	√	√

* Betrækket til denne model kan være vinylfor eller plast. Hvis det er vinyl, må der ikke anvendes desinfektionsmidler.

Håndtering, transport og opbevaring

Undgå kraftige stød, når liften transporteres. Hvis liften opbevares i længere perioder, skal batterierne genoplades.

Hvis du opbevarer eller sender *Maxi Sky* 2, skal du først sikre, at strømmen er slukket (ingen grøn lampe).

Udskiftning af batterier

Arjo bruger forseglede bly-syrebatterier i loftlifte i *Maxi Sky* 2-serien. Arjo-batterier har ingen hukommelsesfunktion. Derfor bør batterierne ikke være fuldstændigt afladte, før de genoplades.

Udskift batteriet, når der er en mærkbar reduktion i antallet af forflytninger, der kan udføres imellem opladningerne. Hvis du hører, at *Maxi Sky* 2 begynder at bippe, og den røde lampe blinker, skal du læse afsnittet "Fejlfinding" i denne vejledning for at afgøre, om der er et problem med batteriet. Kontakt din lokale Arjo-repræsentant for at få udskiftet batterier.

FORSIGTIG: Forsøg ikke at benytte et batteri, der ikke er leveret af Arjo. Batterierne er specielt konstrueret til Arjo-opladningssystemer. Hvis der gøres forsøg på at bruge et uautoriseret batteri, kan det skade liften og/eller opladeren stærkt.

Årligt eftersyn

Maxi Sky 2 og dens tilbehør skal serviceres hver 12. måned som minimum. Gør ikke forsøg på at udføre dette eftersyn med mindre man er uddannet til det.

Eftersyn af strop

Hvis stroppen er beskadiget eller viser tegn på slid eller misfarvning, kan den maksimalt tilladelige belastning af stroppen, før den knækker, reduceres hurtigt og udgøre en fare for plejemodtageren eller plejepersonalet. Arjo anbefaler følgende grundige undersøgelse af stropperne hver 4. måned:

- Rul stroppen helt ud.
- Se efter tegn på slid eller misfarvning, som angivet i figur 11.

ADVARSEL: Hvis der er tegn på slid som angivet herover eller andre synlige defekter, skal stroppen efterses af kvalificeret personale og udskiftes om nødvendigt. Arjo anbefaler, at stropperne udskiftes i henhold til følgende, alt efter hvad der indtræffer først, og afhængigt af modellen:

- Vævet nylonstrop – hvert andet år eller efter 5.000 cyklusser
- Ikke-porøs strop – hvert andet år eller efter 5.000 cyklusser

Hvis man fortsætter med at bruge liften uden at udskifte stroppen, forringes plejepersonalets eller plejemodtagerens sikkerhed betydeligt.

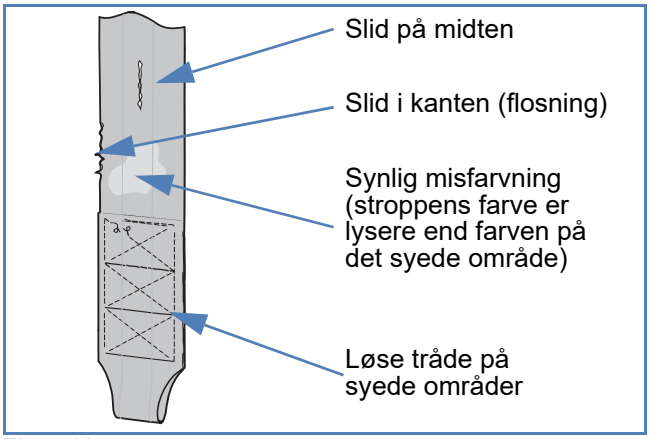

Figur 11

Servicekrav

Loftlifte i *Maxi Sky* 2-serien er udstyret med en brugsovervågningsenhed, der underretter brugeren om, at service er påkrævet. Skærmen viser symbolet for service påkrævet for at gøre brugeren opmærksom på, at der vises en servicerelateret meddelelse på skærmen. Planlægning af skemalagte eftersyn sikrer enhedens holdbarhed og plejemodtagerens og plejepersonalets sikkerhed.

Skema over forebyggende vedligeholdelse

Hjælpemidlet udsættes for slitage og de efterfølgende serviceanvisninger bør udføres, på de angivne tidspunkter for at sikre, at hjælpemidlet forbliver inden for de oprindelige produktionsspecifikationer.

ADVARSEL: Vedligeholdelsen beskrevet i følgende kontrolliste er det minimale, fabrikanten anbefaler. I visse tilfælde bør der udføres eftersyn oftere. Hvis dette hjælpemiddel fortsat anvendes uden at foretage regelmæssige eftersyn, eller hvis man finder en fejl, vil det bringe brugerens og plejemodtagerens sikkerhed alvorligt i fare. Lokale bestemmelser og normer kan være strengere end fabrikantens. Der skal udføres en belastningsafprøvning af hele systemet hver 12. måned. Eftersyn og forebyggende service kan arrangeres med Arjo-forhandleren. Forebyggende vedligeholdelse angivet i denne vejledning kan forebygge uheld og reducere reparationsudgifter.

ADVARSEL: Sikkerhedsrelateret vedligeholdelse og autoriserede eftersyn skal udføres af kvalificeret personale, der er uddannet af Arjo i at foretage reparationer, og som er udstyret med det rette værktøj og korrekt dokumentation, herunder stykliste og servicehåndbog. Forsømmes det at opfylde disse krav, kan det medføre personskade og/eller resultere i, at hjælpemidlet ikke er sikkert at benytte.

ADVARSEL: Der må aldrig foretages vedligeholdelse eller service, mens liften benyttes til en plejemodtager.

Eftersyn af lift

	HYPPIGHED				
	Hver andet år eller efter 5000 cyklusser				
	Hvert år eller efter 2500 cyklusser				
	Hver fjerde måned eller efter 1000 cyklusser				
	Før hver anvendelse				
	Ved ibrugtagning				
BRUGEREFTERSYN	↓	↓	↓	↓	↓
Se efter tegn på udvendig beskadigelse, manglende dele eller beskadigede paneler.	√	√			
Efterse stroppen for slid, misfarvning, afskalning af coatningen eller løse tråde.		√	√		
Oplad batterierne.	√	√			
Kontroller nødstopmekanismen.			√		
Kontrollér nødstopsnoren for skader.			√		
Kontroller funktionen af nødsænkningsmekanismen.				√	
EFTERSYN UDFØRT AF EN AUTORISERET SERVICETEKNIKER	↓	↓	↓	↓	↓
Udskift vævet nylonstrop.					√
Udskift ikke-porøs strop.					√
Efterse rammens samlinger og udstyr, for fejlfunktion, og kontroller at der ikke mangler dele.				√	
Efterse hjulene i skinnen for skade, rust eller revner. Udskift, hvis beskadiget.				√	
Efterse gear for slid, og smør efter behov.				√	
Undersøg samlingspunkterne for korrekt sammenføjning (plejemodtagerleje og afstandsbøjle).				√	
Bekræft, at nødbremsens låseanordninger drejer uhindret.				√	
Kontrollér nødsænkningsmekanismen.				√	
Kontroller de alternative op- og nedknapper på liften.				√	
Belastningsafprøvning med SWL (sikker arbejdsbelastning).				√	
Til modeller udstyret med ECS og kompatibelt portsystem: Rengør ECS-komponenter.					√

Eftersyn af tilbehør

	HYPPIGHED				
	Hver andet år eller efter 5000 cyklusser				
	Hvert år eller efter 2500 cyklusser				
	Hver fjerde måned eller efter 1000 cyklusser				
	Før hver anvendelse				
	Ved ibrugtagning				
BRUGEREFTERSYN	↓	↓	↓	↓	↓
Undersøg alle sejldele (befæstelser, materiale, syede områder og stropper) for tegn på slid, misfarvning, nedbrydning eller løse tråde.		√			
Rengør sejl som anvist på mærkaten.	Efter behov				
Undersøg afstandsbøjlen for skader eller revner. Kontrollér, at alle monteringspunkter er korrekt sikret.		√		√	

Eftersyn af skinner

	HYPPIGHED				
	Hver andet år eller efter 5000 cyklusser				
	Hvert år eller efter 2500 cyklusser				
	Hver fjerde måned eller efter 1000 cyklusser				
	Før hver anvendelse				
	Ved ibrugtagning				
BRUGEREFTERSYN	↓	↓	↓	↓	↓
Rengør indersiden af skinnen for at fjerne akkumuleret støv på rullefladen.	√		√		
Rengør ladestationens kontakter med en fugtig klud.			√		
Sørg for, at endestoppene, ladestationen og skinnehætterne er på plads.	√	√			
EFTERSYN UDFØRT AF EN AUTORISERET SERVICETEKNIKER	↓	↓	↓	↓	↓
Spænd endestoppene til 20 Nm (15 lbf. ft), med undtagelse af dem, der passerer sidelæns gennem skinnen (boltendestop).	√			√	
Sørg for, at beslagets låsemekanisme ikke er synlig.	√			√	
Sørg for, at skinnesamlingerne er lukkede, og at fjedertappene er centreret.	√			√	
Sørg for, at skinnen er lige, mens den ikke er belastet.	√			√	
Kontroller, at den indstillede belastningsindstilling på liften er lig med eller mindre end den sikre arbejdsbelastning.	√			√	
Kontrollér, at tilbehøret (X-Y-system, port, skiftespor, *Turntable-drejeskive, destinationsmodul* og PPP) er komplet og korrekt vedligeholdt.	√			√	
Kontroller, at monteringsstederne (loftsbeslagene, vægstolpen, vægbeslagene) ikke har flyttet sig, er beskadigede eller fjernet.	√			√	
Efterse skinnens endestop. Efterse og efterspænd udstyr (om nødvendigt).				√	
Belastningsafprøvning med SWL (sikker arbejdsbelastning).				√	
Til modeller udstyret med ECS og kompatibelt portsystem: Rengør kontaktlisterne.					√

BEMÆRK: Hvis produktet ikke fungerer efter hensigten, skal du straks kontakte din Arjo-repræsentant for at få assistance.

ADVARSEL: Før hver brug skal det sikres, at alle endestop er på plads for at undgå faldrisiko.

Fejlfinding

PROBLEM	KONTROLLÉR
Efter opstart lyser LED-lampen ikke, og der vises ingenting på displayet.	• Flyt enheden til ladestationen. • Hvis enheden ikke lader, skal du tage kontakt til den lokale Arjo-repræsentant med henblik på service.
LED-lampen lyser RØDT, og der vises ingenting på displayet.	• Liften kan være i ”dvaletilstand”. Tryk på en knap på håndbetjeningen og se, om der vises noget på skærmen. • Hvis problemet fortsætter, skal du tage kontakt til den lokale Arjo-repræsentant med henblik på service.
LED-lampen lyser GRØNT, og der vises ingenting på displayet.	• Liften kan være i ”dvaletilstand”. Tryk på en knap på håndbetjeningen og se, om der vises noget på skærmen. • Hvis problemet fortsætter, skal du kontakte den lokale Arjo-repræsentant med henblik på service.
Hvis der vises en servicekode på displayet efter dvaletilstand.	• Enheden kan anvendes, med der skal udføres service så hurtigt som muligt af en Arjo-tekniker.
Ikonet ⚠ vises på displayet og blinker.	• Driftscyklussen er nået for motoren, der er i brug. Det kan være motoren til funktionerne venstre-højre, op-ned eller siddende-liggende. Vent, indtil symbolet med ”trekant-udråbstegn” forsvinder fra displayet, før motoren anvendes igen.
LED-lampen lyser slet ikke. Displayet virker korrekt.	• Se menuen ”Tilpas”, hvis LED-lampen er i tilstanden AKTIVERET. • Hvis LED-lampen er i tilstanden AKTIVERET og stadig ikke lyser, skal du kontakte din Arjo-repræsentant med henblik på service.
Liften udsender et bip under brug. Enheden standser, men nedsænkningsfunktionen kan stadig bruges.	• Batteriniveauet er lavt (se, om displayet angiver lavt batteriniveau). Send liften tilbage til ladestationen.
Hvis batteriniveauet ikke er fuldt opladet, og LED-lampen ikke blinker GRØNT, når enheden er i opladeren, eller opladeren er sat i WCS-stikket.	• Kontrollér, at opladeren er sat i en standardstikkontakt, og at der er strøm i stikkontakten. Den grønne lampe på ladestationen angiver, at den virker. • Kontroller, at de to plader har god kontakt med ladestationen. • Rens om nødvendigt kontaktpladerne på liften og/eller kontaktpladerne på ladestationen med et mildt rengøringsmiddel. • Hvis problemet fortsætter, skal du kontakte den lokale Arjo-repræsentant med henblik på service. • MS2 WCS: Kontroller WCS-stikket for beskadigelse, smuds eller slid. • Kontrollér, om opladeren er sat i en standardstikkontakt, om der er strøm i stikkontakten, og om 2,5 vekselsstrømtilslutningen er strømtilført.
RTO-funktionen virker ikke, når RTO-knappen holdes nede i 3 sekunder.	• Kontrollér, at afstandsbøjlen ikke er for tæt på den højeste grænse. Sænk afstandsbøjlen 15 cm (6 tommer), og hold RTO-knappen nede i 3 sekunder. • Kontroller, at RTO-funktionen er aktiveret (se afsnittet ”Tilpasning”). • Sluk for enheden, og tænd for den igen. Hvis displayet beder om at angive datoen, kan der være et problem med realtidsurets batteri. Kontakt din lokale Arjo-repræsentant.
RTO stopper ved den øvre grænse eller før, enheden udsender en bippende lyd. (Ingen fejlfunktionskode eller intet symbol på displayet).	• Kontrollér, at afstandsbøjlen ikke er for tæt på den højeste grænse. Sænk afstandsbøjlen 15 cm (6 tommer), og hold RTO-knappen nede i 3 sekunder. • Hvis parameteret er sat til ”Auto”, køres enheden til ladestationen ved hjælp af knapperne ← eller →. Når liften begynder at oplade, flyttes den væk fra ladestationen, og RTO-funktionen testes igen. Bemærk: Liften mister registreringen af ladestationens placering, når den slukkes. Hvis det er tilfældet, gentages ovenstående procedure, så enheden får mulighed for at huske ladestationens placering. • Hvis der ikke er nogen fejlfunktionskode på displayet, skal der trykkes på ”op” for at rulle stroppen helt op til den øvre grænse (kun med afstandsbøjlens vægt). • Hvis problemet fortsætter, skal du kontakte din lokale Arjo-repræsentant.

PROBLEM	KONTROLLÉR
Når liften returneres til opladning, passerer den clipon-ladestationen.	• Kontroller, at ladestationen er sat i et standardstik, og at der er strøm på stikket. Den grønne lampe på ladestationen angiver, at den virker (se afsnittet ”Ladesystem”). • Rens kontaktpladerne på ladestationen med et mildt rengøringsmiddel. • Kontroller, at kontaktpladerne på liften er rene og har god geometri. • Kør liften manuelt gennem ladestationen, og hold øje med, om liften oplader, og afprøv herefter igen RTO-funktionen. • Hvis problemet fortsætter, skal du kontakte den lokale Arjo-repræsentant med henblik på service.

Batterierne aflades altid efter kun et par forflytninger (3 til 5).	• Sæt liften i ladestationen i mindst 8 timer.
	• Hvis liften ikke registrerer ladestationen:
	  • Kontroller, at ladestationen er sat i et standardstik, og at der er strøm på stikket. Den grønne lampe på ladestationen angiver, at den virker (se afsnittet ”Ladesystem”).
	  • Kontroller, at kontaktpladerne har god kontakt med ladestationen. Rens om nødvendigt enhedens kontaktplader og/eller kontaktpladerne på ladestationen. Hvis problemet fortsætter, skal du kontakte den lokale Arjo-repræsentant med henblik på service.
	  • MS2 WCS: Kontroller WCS-stikket for beskadigelse, smuds eller slid.
	  • Kontrollér, om opladeren er sat i en standardstikkontakt, om der er strøm i stikkontakten, og om 2,5 vekselstrøm-tilslutningen er strømtilført.

Displayet angiver god batteriopladning, men når det forsøges at forflytte en person, standser liften.	• Kontakt din lokale Arjo-repræsentant for at få udskiftet batterierne.
Liften fungerer ikke, når man trykker på håndbetjeningens knapper.	• Hvis nødstop er aktiveret, trykkes forsigtigt op på startknappen for at tænde for enheden igen. • Kontroller, om hjælpeknapperne til op/ned på liften virker korrekt (findes nær displayet). Hvis de gør, kan problemet stamme fra håndbetjeningen. • Kontakt din lokale Arjo-repræsentant for at få udskiftet håndbetjeningen.
Det er kun OP-knappen på håndbetjeningen, der ikke virker.	• Kontroller, om stroppen er helt rullet sammen inde i liften. • Kontrollér, om stroppen blev snoet/foldet sammen under løftet. Tryk ned på knappen, sno/fold stroppen ud, og aktivér op-funktionen inden for stropvinkelspecifikationerne. • Kontakt din lokale repræsentant fra Arjo, hvis displayet viser en fejlkode (se afsnittet ”Displaysymbol”). • Kontroller, om hjælpeknappen OP på liften virker korrekt (findes nær displayet). Hvis de gør, kan problemet stamme fra håndbetjeningen. • Kontakt din lokale Arjo-repræsentant for at få udskiftet håndbetjeningen.
Det er kun NED-knappen på håndbetjeningen, der ikke virker.	• Kontroller, om stroppen er helt rullet sammen uden for liften. • Kontroller, om der er mere end 1,5 kg (3,3 lb) hængende i løfteremmen. Liften kræver et minimum af spænding for at fungere. • Kontakt din lokale repræsentant fra Arjo, hvis enhedens display viser en fejlkode. • Kontroller, om hjælpeknappen NED på liften virker korrekt (findes nær displayet). Hvis de gør, kan problemet stamme fra håndbetjeningen. • Kontakt din lokale Arjo-repræsentant for at få udskiftet håndbetjeningen.
Når håndbetjeningen hænges på afstandsbøjlen, standser RTO-funktionen.	• Liften registrerer en vægtafvigelse og annullerer RTO-/RTS-funktionen. • Hæng håndbetjeningen på plads før aktivering af RTO-/RTS-funktionen.

PROBLEM	KONTROLLÉR
LED-lampen lyser stadig GRØNT efter 24 timer med kontinuerlig opladning med lift under ladestationen.	• Batterierne oplades måske ikke, eller ladestationen kan være defekt, eller WCS-stikket kan være defekt. • Kontakt din lokale Arjo-repræsentant for at få udskiftet batteriet eller få udført service på ladesystemet.
ECS: Selv med lavt batteriniveau blinker liftens GRØNNE LED-LAMPE ikke 15 minutter efter den seneste aktivering af liften.	• Kontrollér, at vægopladeren er sat i en standardstikkontakt. • Kontrollér, at vægopladerens stikkontakt har strøm. • Kontroller, at opladeren er tilsluttet til ECS-kabeladapteren på den faste skinne. • Kontroller, at alle forlængerledninger, der bruges, er tilsluttet korrekt. • Kontroller, om der en afbrudt kontaktforbindelse på begge sider af skinnen. • Kontrollér, om kontaktlisterne på skinnesektionen er forsynet med strøm. • Hvis alle ovenstående kontroller er OK, og den GRØNNE LED-lampe stadig ikke blinker, skal du kontakte din Arjo-repræsentant.
ECS: Efter 8 timer med kontinuerlig batteriopladnings-sekvens vises ECS-symbolet stadig på displayet, og den GRØNNE LED-lampe blinker stadig.	• Tryk på en hvilken som helst knap på håndsættet for at vække LCD-displayet. Batteriikonet burde nu være fuldt. Hvis ikke oplades batterierne måske ikke, eller ECS-systemet kan være defekt. • Kontakt din lokale Arjo-repræsentant for at få udskiftet batteriet eller få udført service på ECS-systemet.
ECS: Når batteriopladnings-sekvensen er gennemført, er batteriikonet ikke fuldt.	Hvis under opladningssekvensen (ECS-ikon på LCD-displayet): • Liften blev flyttet til en skinnesektion, hvor kontaktlisterne ikke er udstyret til at være strømførende: Flyt liften tilbage til en strømførende skinnesektion for at genoptage opladningen. • Kontaktlisterne har mistet strøm eller ikke har tilstrækkelig spænding: Kontrollér alle ECS-komponenter, og reparer/udskift om nødvendigt for at genoprette ECS-opladningsevnen. Bemærk: Når opladningssekvensen er startet, og ECS-ikonet vises på LCD-displayet, forsvinder ikonet ikke, hvis opladningen afbrydes som følge af strømsvigt.
Kun for *Maxi Sky 2* IC. Hørbar støj i transmissionen, når stroppen bliver slap.	Kontrollér, om der vises en servicekode på LCD-displayet: • Hvis ikke, er det normal støj, der genereres af den ikke-porøse strop. • Hvis ja, kontakt din lokale Arjo-repræsentant.
Port: Når du forsøger at forlade X&Y-systemet, aktiveres porten ikke.	• Træk liften væk fra aktiveringsstationen og derefter tilbage under aktiveringsstationen for at aktivere porten. • Hvis problemet vedvarer, skal du henvende dig til den lokale Arjo-repræsentant.
Stroppen når ikke den høje grænse med plejemodtager, der vejer over 68 kg (150 lb).	• Sørg for, at stroppen ikke snoes/foldes sammen, mens plejemodtageren løftes. • Hvis der ikke er nogen fejlfunktionskode på displayet: • Tryk på ”op” for at rulle stroppen til den højeste grænse med kun afstandsbøjlens vægt. • Hvis problemet fortsætter, skal du kontakte din lokale Arjo-repræsentant.

Tekniske specifikationer

Overordnede dimensioner

Maxi Sky 2

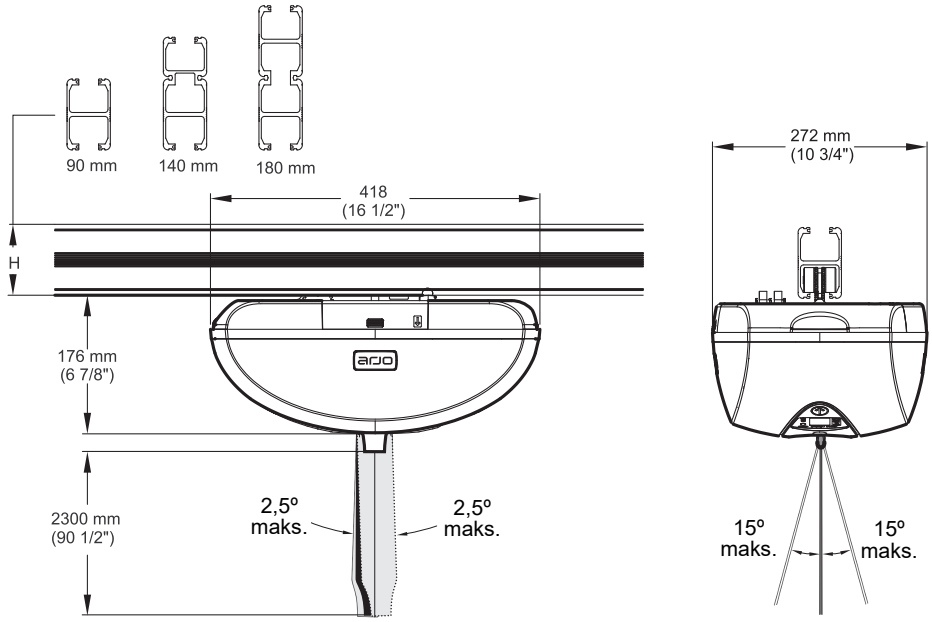

Afstandsbøjler til løkkesejl (kun *loftlift model Basic*)

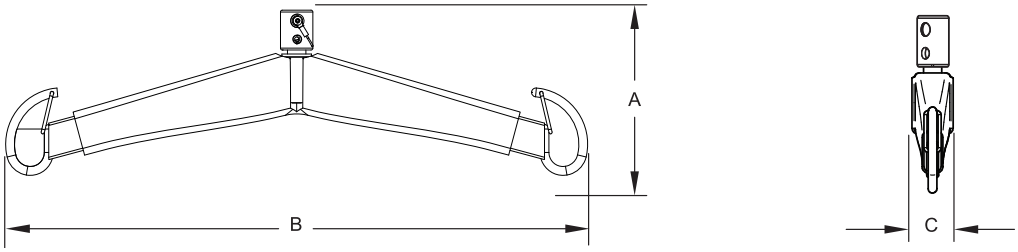

700-05461			
Afstandsbøjle med to kroge anvendt til at udføre forflytninger med Arjos løkkesejl. Beregnet til brug sammen med Arjos monteringssystem med låsestift.			
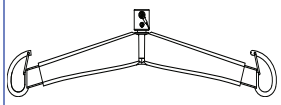 1,5 kg/3,3 lb		mm	in
	A	206	8 1/8
	B	628	24 3/4
	C	45	1 3/4

700-05443			
Afstandsbøjle med fire kroge designet til anvendelse med bariatriske plejemodtagere. Anvendes til forflytninger med Arjos løkkesejl. Beregnet til brug sammen med Arjos monteringssystem med låsestift.			
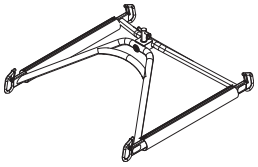 6 kg/13 lb		mm	in
	A	244	9 5/8
	B	709	27 7/48
	C	692	27 1/4

700-19522			
Båreramme anvendt til forflytninger i rygleje. Beregnet til brug sammen med Arjos monteringssystem med låsestift.			
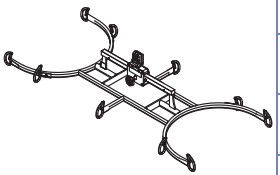 10 kg/22,2 lb		mm	in
	A	282	11 1/8
	B	1443	56
	C	635	25

700.05380 & 700.05385			
Båre til forflytninger i rygleje. Beregnet til brug med Arjos monteringssystem med låsestift.			
8,9 kg (19,5 lb)		mm	in
	A	1525	60
	B	265	10 1/2
	Standard-bånd	1195/1450	47/57
	Lang bånd	1830/1195	72/47

Vægt

Loftlift model Basic

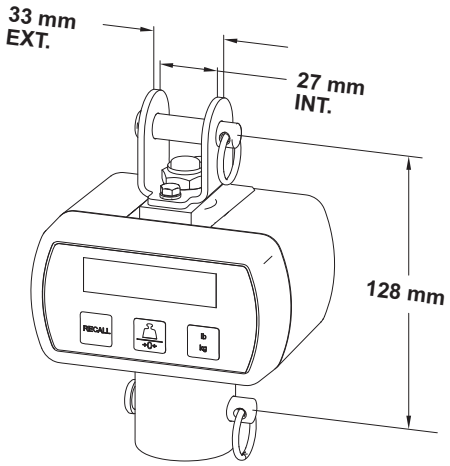

Model	700-19485	700-19490
Type	Standard	Klasse III
Vægt	0,7 kg/1,5 lbs	

Maxi Sky 2-loftlift &

-loftlift til hygiejnekontrol

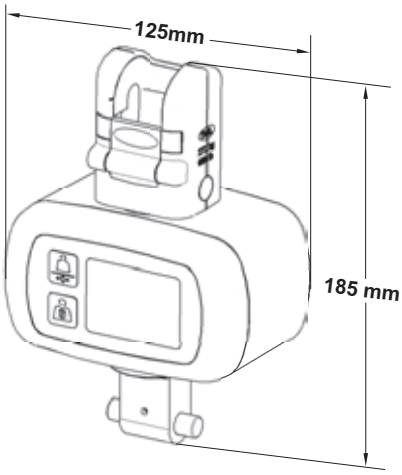

Model	700-00511	700-00531
Type	Standard	Klasse III
Vægt	0,7 kg/1,5 lbs	

Afstandsbøjler til løkkesejl (ikke til loftlift model Basic)

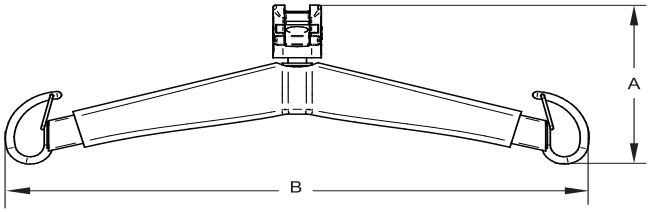

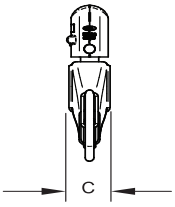

700-19420			
Afstandsbøjle med to kroge anvendt til at udføre forflytninger med Arjos løkkesejl. Beregnet til brug sammen med Arjos *Quick-Connect*-system			
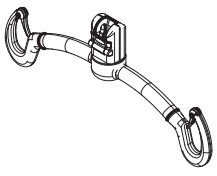 2,5 kg/5,5 lb		mm	in
	A	187	7 3/8
	B	474	18 11/16
	C	57	2 1/4

700-19415 (700-19435, kun det amerikanske marked) eller 700-19470 (700-19465, kun det amerikanske marked)			
Afstandsbøjle med to kroge anvendt til at udføre forflytninger med Arjos løkkesejl. Beregnet til brug sammen med Arjos *Quick-Connect*-system			
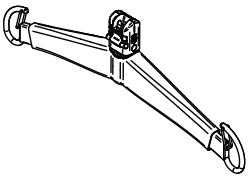 1,5 kg/3,3 lb		mm	in
	A	206	8 1/8
	B	628	24 3/4
	C	45	1 3/4

700-19430			
Afstandsbøjle med fire kroge anvendt til at udføre forflytninger med Arjos løkkesejl. Beregnet til brug sammen med Arjos *Quick-Connect*-system			
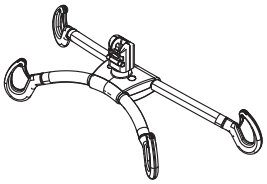 4,4 kg/9,7 lb		mm	in
	A	200	7 7/8
	B	650	25 9/16
	C	254	10

700-15695			
Båreramme anvendt til forflytninger i rygleje. Beregnet til brug sammen med Arjos *Quick-Connect*-system			
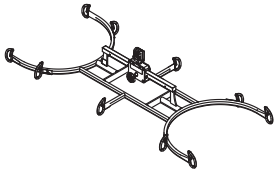 10 kg/22,2 lb		mm	in
	A	282	11 1/8
	B	1443	56
	C	635	25

Dynamiske positioneringsafstandsbøjler

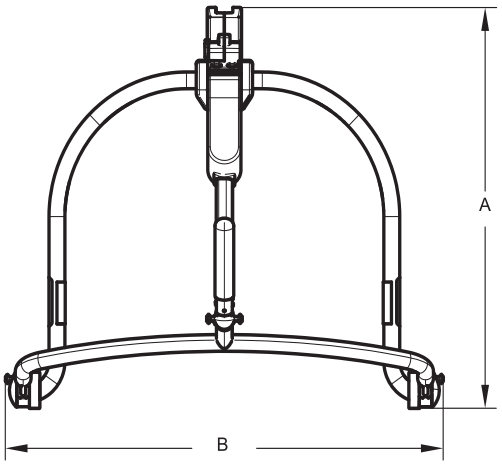

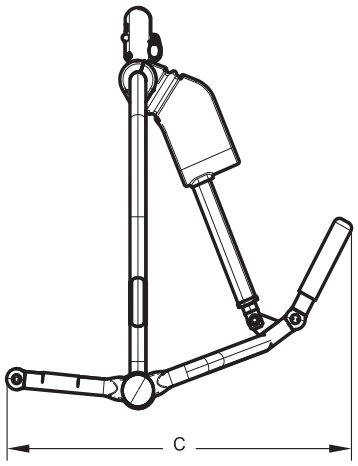

700-19475

(ikke for *loftlift model Basic*)

4-punkts bærestang anvendt til at udføre forflytninger fra forskellige positioner med en Clip Sling fra Arjo. Beregnet til brug sammen med Arjos *Quick-Connect*-system

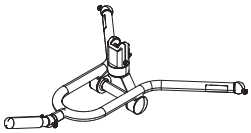

3,4 kg/7,5 lb

	mm	in
A	194	7 5/8
B	552	21 11/16
C	638	25 3/16

700-19350

(ikke for *loftlift model Basic*)

4-punkts strømtilført bærestang anvendt til at løfte en plejemodtager fra siddende position til liggende position med en Clip Sling fra Arjo. Beregnet til brug sammen med Arjos *Quick-Connect*-system

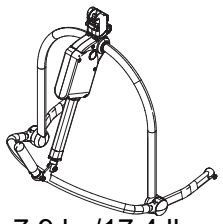

7,9 kg/17,4 lb

	mm	in
A	610	24
B	620	24 3/8
C	547	21 1/2

700-19480

(ikke for *loftlift model Basic*)

4-punkts bærestang anvendt til at løfte en plejemodtager fra siddende position til liggende position med en Clip Sling fra Arjo. Beregnet til brug sammen med Arjos *Quick-Connect*-system

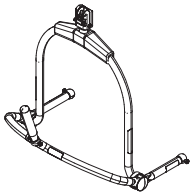

5,7 kg (12,5 lb)

	mm	in
A	604	23 3/4
B	582	22 15/16
C	503	19

700-19355

(ikke for *loftlift model Basic*)

4-punkts strømtilført bærestang anvendt til at løfte en plejemodtager fra siddende position til liggende position med en Clip Sling fra Arjo. Beregnet til brug sammen med Arjos *Quick-Connect*-system

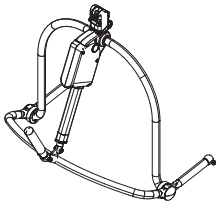

8,4 kg/18,5 lb

	mm	in
A	610	24
B	700	27 1/2
C	547	21 1/2

700-19340

(kun *loftlift model Basic*)

4-punkts bærestang anvendt til at løfte en plejemodtager fra siddende position til liggende position med en Clip Sling fra Arjo. Beregnet til brug sammen med Arjos monteringssystem med låsestift.

5,7 kg (12,5 lb)

	mm	in
A	604	23 3/4
B	582	22 15/16
C	503	19

700-19200

(kun *loftlift model Basic*)

4-punkts bærestang anvendt til at udføre forflytninger fra forskellige positioner med en Clip Sling fra Arjo. Beregnet til brug sammen med Arjos monteringssystem med låsestift.

8,4 kg/18,5 lb

	mm	in
A	194	7 5/8
B	552	21 11/16
C	638	25 3/16

Båre

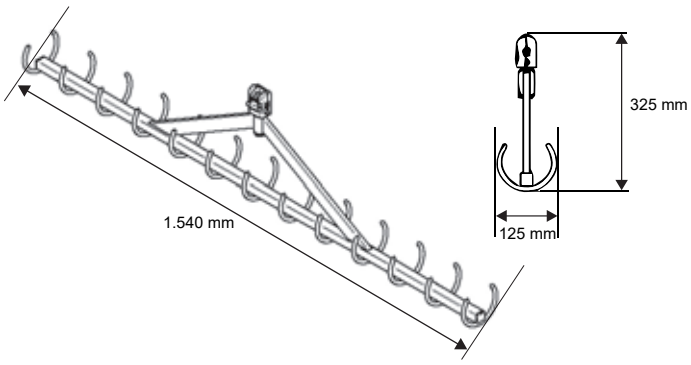

Model	700-05382	700-05387
Type	Standardbånd	Store bånd
Vægt	8,9 kg (19,5 lb)	

Maxi Sky 2 Transportable

Destinationsmodul, der er beregnet til at muliggøre flytning af en *Maxi Sky 2*-loftlift fra en KWIKtrak™ til en anden uden at skulle fjerne skinnens endestop og uden at have behov for værktøj.

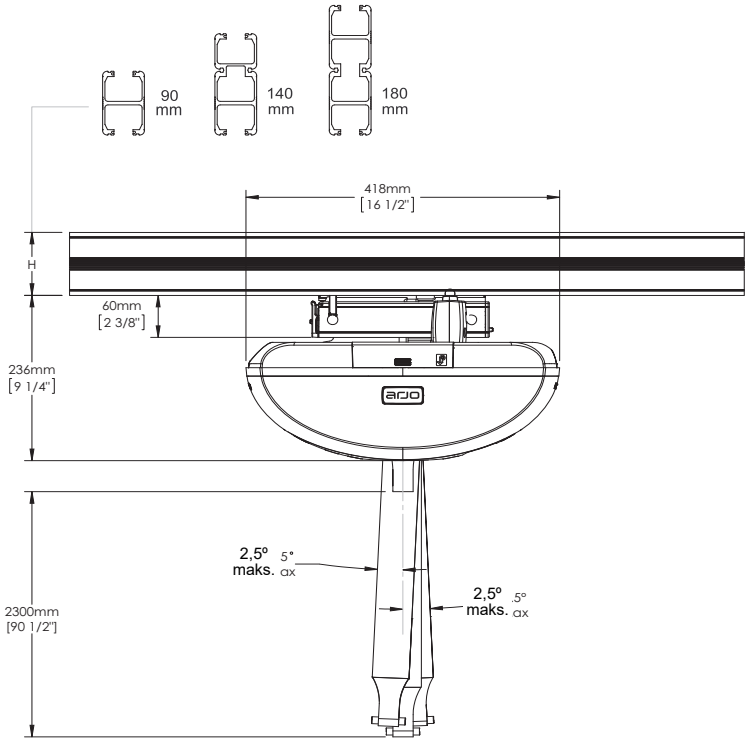

Ladestationversion vist

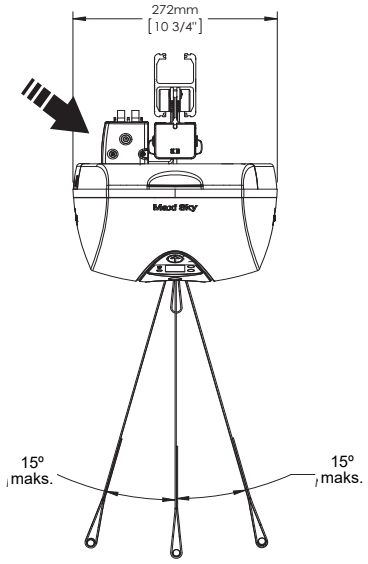

Destinationsmoduler

700-31400 (ladestation)			
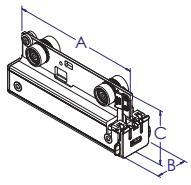		mm	in
	A	243	9 5/8
	B	72	2 7/8
0,89 kg/1,96 lb	C	102	4

700-31401 (ECS)			
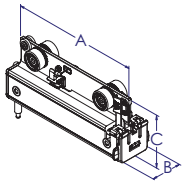		mm	in
	A	243	9 5/8
	B	72	2 7/8
0,92 kg/2,03 lb	C	102	4

700-31421 (forhængsmellemrum)			
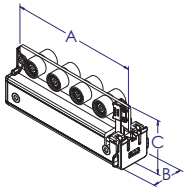		mm	in
	A	243	9 5/8
	B	72	2 7/8
0,98 kg/2,15 lb	C	96	3 3/4

Tekniske data

PRODUKTOPLYSNINGER	*Maxi Sky* **2**
Vægt, fuldstændig (model med fire funktioner)	12,3 kg (27 lbs)
Vægt, fuldstændig (model med to funktioner)	11,6 kg (26 lbs)
Løftekapacitet	120 kg (265 lb), 200 kg (440 lb), 272 kg (600 lb)
Stroplængde	2.500 mm (98,4 in)
Løftehastighed	5,1 cm/s (2,0 in/s) uden belastning 4,2 cm/s (1,7 in/s) ved 120 kg (265 lb) 3,8 cm/s (1,5 in/s) ved 200 kg (440 lb) 3,3 cm/s (1,3 in/s) ved 272 kg (600 lb)
Maksimal vandring (fra loft)	2300 mm (90,6 in)
Vandret forflytningshastighed	10, 15 og 20 cm/s (4, 6 og 8 in/s)
Kontrolknappernes funktionskraft	< 5 N
ELEKTRISK SYSTEM	
Driftscyklus	Op/ned-motor: Maks. 10 %, 2 minutter konstant Venstre/højre-motor: Maks. 20 %, 5 minutter konstant Sidde/ligge-motor: Maks. 10 %, 2 minutter konstant
Motor med vandret aksel	24 V DC, 62 W
Lodret akse-motor	24 VDC, 360 watt i højst 2 minutter.
Klassificering	24 V DC, 15 A maks.
Støjniveau ved hævning eller sænkning, med eller uden belastning	61 dBA maks. (med eller uden belastning)
Medicinsk udstyr	Type BF-beskyttelse mod elektrisk stød iht. IEC 60601-1
ADVARSEL: Bærbart RF-kommunikationsudstyr (herunder perifert udstyr såsom antennekabler og eksterne antenner) bør ikke benyttes tættere end 30 centimeter på nogen del af *Maxi Sky* 2, inkl. kabler, der er specificeret af producenten. Hvis dette ikke overholdes, kan det medføre forringelse af hjælpemidlet. Se afsnittet "Elektromagnetisk kompatibilitet" for at få yderligere oplysninger.	
Batteritype	12 V, 5 Ah, forseglet og genopladeligt ventilreguleret blysyrebatteri
Batterikapacitet	Giver op til 120 forflytninger ved en belastning på 100 kg (220 lb), op til 70 forflytninger ved en belastning på 200 kg (440 lb)
Beskyttelsesgrad - håndbetjening	IPX7
Beskyttelsesgrad – *Maxi Sky* 2	IP24
Personløfter – beskyttelsesklassificering – forebyggelse af stød	Udstyr med integreret strømforsyning
Batteriopladerens indgangsspænding	100-240 VAC, 50-60 Hz, 57 - 70 VA.
Batteriopladerudgang	28,1 VDC, 1 A maks., 28,1 VA
Batterioplader - sikkerhedsbeskyttelse	Klasse 2, dobbeltisoleret
BETINGELSER FOR TRANSPORT, DRIFT OG OPBEVARING	
Normal drift	Interval for rumtemperatur: 5 °C til 40 °C (41 °F til 104 °F) Interval for relativ luftfugtighed: 15 % til 93 %, ikke-kondenserende Interval for atmosfærisk tryk: 700 hPa til 1060 hPa
Transport/opbevaring	Interval for rumtemperatur: -40 °C til 70 °C (-40 °F til 158 °F) Interval for relativ luftfugtighed: 0 % til 93 %, ikke-kondenserende Interval for atmosfærisk tryk: 500 hPa til 1060 hPa
ADVARSEL: Dette hjælpemiddel er ikke egnet til at være i nærheden af brændbare blandinger med luft eller oxygen eller med lattergas.	

Godkendelser og liste over standarder

Loftlifte i *Maxi Sky* 2-serien er afprøvet i henhold til standarder af:

- Canadian Standards Association: .
  - IEC 60601-1-serier, herunder gældende fælles standarder og nationale variationer.
- Technischer Überwachungs-Verein:
  - ISO 10535 : 2006 standard
- CE-mærkning:

Sikker bortskaffelse af et udtjent produkt

Emballage	Bølgepap, der kan genanvendes Udvidet polystyren (EPS), der kan genbruges
Produktet og dets tilbehør	Komponenter, som primært består af forskellige typer metal (indeholdende mere end 90 % metal efter vægt), f.eks. sejlbøjler, skinner, støtte til at sidde oprejst osv., skal genanvendes som metal.
Batteri	Alle batterier i produktet skal sorteres og genanvendes. Batterier skal bortskaffes i overensstemmelse med nationale og lokale bestemmelser.
Elektriske og elektroniske dele	Liftsystemer, som har elektriske og elektroniske komponenter eller en elektrisk ledning, skal skilles ad og genanvendes i overensstemmelse med WEEE-direktivet om affald af elektrisk og elektronisk udstyr eller i overensstemmelse med lokale eller nationale bestemmelser.
Sejl	Sejl, herunder stivere/stabilisatorer, polstringsmateriale og alle andre tekstiler eller polymerer eller plastmaterialer osv., skal sorteres som brændbart affald.

Elektromagnetisk overensstemmelse

Maxi Sky 2 er afprøvet med hensyn til overensstemmelse med gældende lovpligtige standarder vedrørende evnen til at udelukke EMI (elektromagnetisk interferens) fra eksterne kilder. Der er imidlertid visse procedurer, der kan hjælpe med at reducere elektromagnetisk interferens.

- Kontrollér, at andre enheder på steder til monitorering af plejemodtager og/eller med livsvigtige funktioner opfylder de accepterede standarder for udstråling.
- Optimer afstanden imellem elektromedicinske enheder. Højspændingsenheder kan danne EMI, der kan påvirke liften.

For yderligere oplysninger om hvordan man regulerer enhedens RF-elektromagnetiske omgivelser henvises til AAMI TIR 18-1997 - Guidance on Electromagnetic Compatibility of Medical Devices for Clinical/Biomedical Engineers (Vejledning i elektromagnetisk kompatibilitet af lægeudstyr til kliniske/biomedicinske teknikere).

ADVARSEL: Brug af tilbehør, kabler og reservedele ud over dem, der er angivet eller leveret af Arjo, kan medføre øgede elektromagnetiske emissioner eller nedsat elektromagnetisk immunitet af disse hjælpemidler og forårsage funktionsfejl.

ADVARSEL: Det bør undgås at anvende dette hjælpemiddel ved siden af eller stablet med andet udstyr, da det kan medføre funktionsfejl. Hvis en sådan anvendelse er nødvendig, skal dette hjælpemiddel og det andet udstyr observeres for at bekræfte, at det fungerer normalt.

ADVARSEL: Dette hjælpemiddel kan forårsage radioforstyrrelser eller kan forstyrre driften på udstyr, der befinder sig i nærheden. Det kan være nødvendigt at gribe ind, f.eks. at omplacere eller flytte hjælpemidlet eller afskærme stedet.

Elektromagnetiske emissioner

Vejledning og producenterklæring Elektromagnetiske emissioner – for alle hjælpemiddeltyper og systemer		
Maxi Sky 2 er beregnet til anvendelse i elektromagnetiske omgivelser, som beskrevet herunder. Kunden eller brugeren af *Maxi Sky* 2 skal sikre sig, at udstyret benyttes i sådanne omgivelser.		
Emissionstest	**Overensstemmelse**	**Elektromagnetiske omgivelser - vejledning**
RF-stråling CISPR 11	Gruppe 1	*Maxi Sky* 2 benytter kun RF-energi til interne funktioner. Derfor er RF-strålingen meget lav, og det er ikke sandsynligt, at den vil forårsage forstyrrelser i elektronisk udstyr i nærheden.
RF-stråling CISPR 11	Klasse B	*Maxi Sky* 2 er egnet til anvendelse i alle slags omgivelser, inklusive husholdninger og omgivelser, der er direkte forbundet med det offentlige strømforsyningsnet, der forsyner bygninger med karakter af boliger.
Harmoniske emissioner IEC 61000-3-2	Klasse A	
Spændingsudsving/ flickeremissioner IEC 61000-3-3	Opfylder	

Elektromagnetisk immunitet

Vejledning og fabrikantens erklæring om elektromagnetisk immunitet – for alle hjælpemiddeltyper og systemer			
Maxi Sky 2 er beregnet til anvendelse i elektromagnetiske omgivelser, som beskrevet herunder. Kunden eller brugeren af *Maxi Sky* 2 skal sikre sig, at udstyret benyttes i sådanne omgivelser.			
Immunitetstest	**IEC 60601-testniveau**	**Overensstemmelses-niveau**	**Elektromagnetiske omgivelser - vejledning**
Elektrostatisk udladning (ESD) IEC 61000-4-2	±8 kV kontakt ± 2 kV, ±4 kV, ±8 kV, ±15 kV luft	±8 kV kontakt ± 2 kV, ±4 kV, ±8 kV, ±15 kV luft	Gulvene skal være af træ, beton eller belagt med keramiske fliser. Hvis gulvene er dækket med et syntetisk materiale, bør den relative fugtighed være mindst 30 %.
Hurtig elektrisk transient/burst IEC 61000-4-4	±2 kV, vekselstrømsstik ±1 kV, I/O-porte 100 kHz repetitionsfrekvens	±2 kV, vekselstrømsstik ±1 kV, I/O-porte 100 kHz repetitionsfrekvens	Kvaliteten af netstrømforsyningen skal svare til typiske kommercielle miljøer eller hospitalsmiljøer.
IEC 61000-4-5	±2 kV, vekselstrømsstik, leder til jord ±1 kV, vekselstrømsstik, leder til leder	±2 kV, vekselstrømsstik, leder til jord ±1 kV, vekselstrømsstik, leder til leder	
Spændingsfald, korte afbrydelser og spændings-udsving i strømforsynings-ledninger IEC 61000-4-11	0 % U_T; 0,5 cyklus Ved 0°, 45°, 90°, 135°, 180°, 225°, 270° og 315° 0 % U_T; 1 cyklus og 70 % U_T; 25/30 cyklusser Enkelt fase: ved 0° 0 % U_T; 250/300 cyklusser	0 % U_T; 0,5 cyklus Ved 0°, 45°, 90°, 135°, 180°, 225°, 270° og 315° 0 % U_T; 1 cyklus og 70 % U_T; 25/30 cyklusser Enkelt fase: ved 0° 0 % U_T; 250/300 cyklusser	
Netfrekvens (50/60 Hz) IEC 61000-4-8	30 A/m ved 50/60 Hz	30 A/m ved 50/60 Hz	Netfrekvensmagnet-felter skal være på niveauer, der er karakteristiske for et typisk sted i et typisk virksomheds- eller hospitalsmiljø.
BEMÆRK: U_T er vekselstrømsspændingen før anvendelse af testniveauet.			

Vejledning og fabrikantens erklæring om elektromagnetisk immunitet – for alle hjælpemiddeltyper og systemer			
Maxi Sky 2 er beregnet til anvendelse i elektromagnetiske omgivelser, som beskrevet herunder. Kunden eller brugeren af *Maxi Sky* 2 skal sikre sig, at udstyret benyttes i sådanne omgivelser.			
Immunitetstest	**IEC 60601-testniveau**	**Overensstemmelses-niveau**	**Elektromagnetiske omgivelser - vejledning**
Ledningsbåret RF IEC 61000-4-6	3 V uden for ISM-bånd mellem 0,15-80 MHz 6 V interne ISM- og amatørradiobånd mellem 0,15-80 MHz	3 V uden for ISM-bånd mellem 0,15-80 MHz 6 V interne ISM- og amatørradiobånd mellem 0,15-80 MHz	N/A
Indstrålet RF IEC 61000-4-3	10 V/m 80 MHz til 2,7 GHz	20 V/m 80 MHz til 2,7 GHz	N/A
Proksimitetsfelter fra trådløst RF-kommunikations-udstyr IEC 61000-4-3	380-390 MHz 27 V/m; PM 50 %; 18 Hz 430-470 MHz 28 V/m; (FM ±5 kHz, 1 kHz sinus) PM; 18 Hz 800-960 MHz 28 V/m; PM 50 %; 18 Hz 1700-1990 MHz 28 V/m; PM 50 %; 217 Hz 2400-2570 MHz 28 V/m; PM 50 %; 217 Hz 5100-5800 MHz 9 V/m; PM 50 %; 217 Hz 704-787 MHz 9 V/m; PM 50 %; 217 Hz	380-390 MHz 27 V/m; PM 50 %; 18 Hz 430-470 MHz 28 V/m; (FM ±5 kHz, 1 kHz sinus) PM; 18 Hz 800-960 MHz 28 V/m; PM 50 %; 18 Hz 1700-1990 MHz 28 V/m; PM 50 %; 217 Hz 2400-2570 MHz 28 V/m; PM 50 %; 217 Hz 5100-5800 MHz 9 V/m; PM 50 %; 217 Hz 704-787 MHz 9 V/m; PM 50 %; 217 Hz	N/A

Siden er med vilje tom

AUSTRALIA
Arjo Australia
Building B, Level 3
11 Talavera Road
Macquarie Park, NSW, 2113,
Australia
Phone: 1800 072 040

BELGIQUE / BELGIË
Arjo Belgium
Evenbroekveld 16
9420 Erpe-Mere
Phone: +32 (0) 53 60 73 80
Fax: +32 (0) 53 60 73 81
E-mail: info.belgium@arjo.com

BRASIL
Arjo Brasil Equipamentos Médicos Ltda
Rua Marina Ciufuli Zanfelice, 329 PB02
Galpão - Lapa
São Paulo – SP – Brasil
CEP: 05040-000
Phone: 55-11-3588-5088
E-mail: vendas.latam@arjo.com
E-mail: servicios.latam@arjo.com

CANADA
Arjo Canada Inc.
90 Matheson Boulevard West
Suite 350
CA-MISSISSAUGA, ON, L5R 3R3
Tel/Tél: +1 (905) 238-7880
Free: +1 (800) 665-4831
Fax: +1 (905) 238-7881
E-mail: info.canada@arjo.com

ČESKÁ REPUBLIKA
Arjo Czech Republic s.r.o.
Na Strzi 1702/65
140 00 Praha
Czech Republic
Phone No: +420225092307
E-mail: info.cz@arjo.com

DANMARK
Arjo A/S
Vassingerødvej 52
DK-3540 LYNGE
Tel: +45 49 13 84 86
Fax: +45 49 13 84 87
E-mail: dk_kundeservice@arjo.com

DEUTSCHLAND
Arjo GmbH
Peter-Sander-Strasse 10
DE-55252 MAINZ-KASTEL
Tel: +49 (0) 6134 186 0
Fax: +49 (0) 6134 186 160
E-mail: info-de@arjo.com

ESPAÑA
ARJO IBERIA S.L.
Poligono Can Salvatella
c/ Cabanyes 1-7
08210 Barberà del Valles
Barcelona - Spain
Telefono 1: +34 900 921 850
Telefono 2: +34 931 315 999

FRANCE
Arjo SAS
2 Avenue Alcide de Gasperi
CS 70133
FR-59436 RONCQ CEDEX
Tél: +33 (0) 3 20 28 13 13
Fax: +33 (0) 3 20 28 13 14
E-mail: info.france@arjo.com

HONG KONG
Arjo Hong Kong Limited
Room 411-414, 4/F, Manhattan Centre,
8 Kwai Cheong Road, Kwai Chung, N.T.,
HONG KONG
Tel: +852 2960 7600
Fax: +852 2960 1711

ITALIA
Arjo Italia S.p.A.
Via Giacomo Peroni 400-402
IT-00131 ROMA
Tel: +39 (0) 6 87426211
Fax: +39 (0) 6 87426222
E-mail: Italy.promo@arjo.com

MIDDLE EAST
Arjo Middle East FZ-LLC
Office 908, 9th Floor,
HQ Building,North Tower,
Dubai Science Park,
Al Barsha South
P.O. Box 11488, Dubai,
United Arab Emirates
Direct +971 487 48053
Fax +971 487 48072
Email: Info.ME@arjo.com

NEDERLAND
Arjo Nederland BV
Biezenwei 21
4004 MB TIEL
Postbus 6116
4000 HC TIEL
Tel: +31 (0) 344 64 08 00
Fax: +31 (0) 344 64 08 85
E-mail: info.nl@arjo.com

NEW ZEALAND
Arjo Ltd
34 Vestey Drive
Mount Wellington
NZ-AUCKLAND 1060
Tel: +64 (0) 9 573 5344
Free Call: 0800 000 151
Fax: +64 (0) 9 573 5384
E-mail: nz.info@Arjo.com

NORGE
Arjo Norway AS
Olaf Helsets vei 5
N-0694 OSLO
Tel: +47 22 08 00 50
Faks: +47 22 08 00 51
E-mail: no.kundeservice@arjo.com

ÖSTERREICH
Arjo Austria GmbH
Lemböckgasse 49 / Stiege A / 4.OG
A-1230 Wien
Tel: +43 1 8 66 56
Fax: +43 1 866 56 7000

POLSKA
Arjo Polska Sp. z o.o.
ul. Ks Piotra Wawrzyniaka 2
PL-62-052 KOMORNIKI (Poznań)
Tel: +48 61 662 15 50
Fax: +48 61 662 15 90
E-mail: arjo@arjo.com

PORTUGAL
Arjo em Portugal
MAQUET Portugal, Lda.
(Distribudor Exclusivo)
Rua Poeta Bocage n.º 2 - 2G
PT-1600-233 Lisboa
Tel: +351 214 189 815
Fax: +351 214 177 413
E-mail: Portugal@arjo.com

SUISSE / SCHWEIZ
Arjo Switzerland AG
Fabrikstrasse 8
Postfach
CH-4614 HÄGENDORF
Tél/Tel: +41 (0) 61 337 97 77
Fax: +41 (0) 61 311 97 42

SUOMI
Arjo Scandinavia AB
Riihitontuntie 7 C
02200 Espoo
Finland
Puh: +358 9 6824 1260
E-mail: Asiakaspalvelu.finland@arjo.com

SVERIGE
Arjo International HQ
Hans Michelsensgatan 10
SE-211 20 MALMÖ
Tel: +46 (0) 10 494 7760
Fax: +46 (0) 10 494 7761
E-mail: kundservice@arjo.com

UNITED KINGDOM
Arjo UK and Ireland
Houghton Hall Park
Houghton Regis
UK-DUNSTABLE LU5 5XF
Tel: +44 (0) 1582 745 700
Fax: +44 (0) 1582 745 745
E-mail: sales.admin@arjo.com

USA
Arjo Inc.
2349 W Lake Street Suite 250
US-Addison, IL 60101
Tel: +1 (630) 307-2756
Free: +1 (800) 323-1245
Fax: +1 (630) 307 6195
E-mail: us.info@arjo.com

JAPAN
Arjo Japan K.K.
東京都港区虎ノ門三丁目7 番8 号
ランディック第2 虎ノ門ビル9 階
Tel: +81 (0)3-6435-6401
Fax: +81 (0)3-6435-6402
E-mail: info.japan@arjo.com

At Arjo, we believe that empowering movement within healthcare environments is essential to quality care. Our products and solutions are designed to promote a safe and dignified experience through patient handling, medical beds, personal hygiene, disinfection, diagnostics, and the prevention of pressure injuries and venous thromboembolism. With over 6500 people worldwide and 65 years caring for patients and healthcare professionals, we are committed to driving healthier outcomes for people facing mobility challenges.

ArjoHuntleigh AB
Hans Michelsensgatan 10
211 20 Malmö, Sweden
www.arjo.com

001-15698-DK